**SaMASZ Sp. z o.o.**
ul. Trawiasta 1
16-060 Zabłudów - Poland
Rok założenia / Established in - 1984
centrala / phone +48 85 664-70-31
fax +48 85 664-70-41
e-mail: samasz@samasz.pl / export@samasz.com
www.samasz.pl / www.samasz.com

# Katalog części / Spare parts list

## KOSIARKA DYSKOWA TYLNA / REAR DISC MOWER
## KDT 260 S - 2,60 m / 8' 7" (0225)

**przystosowana do pracy / designed to work:**
**- ze spulchniaczem tylnym / with rear belt conveyor T 260 S (0240)**

## KOSIARKA DYSKOWA TYLNA / REAR DISC MOWER
## KDT 260 SL - 2,60 m / 8' 7" (0225)

**przystosowana do pracy / designed to work:**
**- ze spulchniaczem tylnym lekkim / with rear lightweight belt conveyor T 260 SL (0692)**

Wersja / Edition: 8

Nr seryjny / Serial no.

K0225PLEN008

2019.04.02

# Tab. 1a

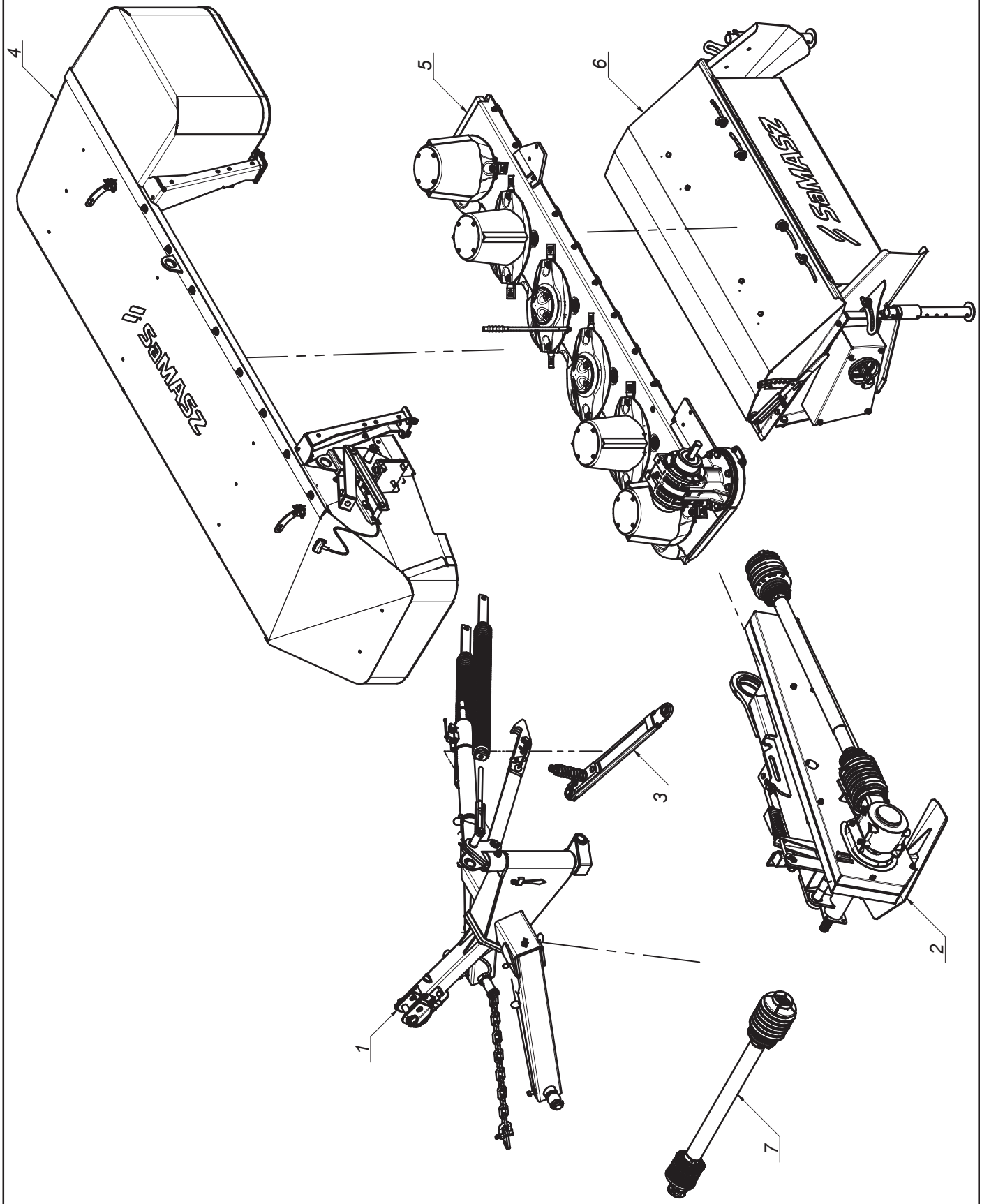

SaMASZ®

# 0225.00.00.008
# KDT 260 S

## Tab. 1a

| L.p.<br>Item | Numer części<br>Part No. | Nazwa części | Description | Ilość<br>Quantity | Uwagi<br>Notes |
|---|---|---|---|---|---|
| 1 | 0225.01.00.007 | Układ zawieszenia | Suspension unit | 1 | |
| 2 | 0225.02.00.005 | Belka nośna | Drive unit | 1 | |
| 3 | 0225.03.00.000 | Bezpiecznik | Safety device | 1 | |
| 4 | 0225.04.00.007 | Rama główna | Main frame | 1 | |
| 5 | 0225.25.00.008 | Zespół tnący | Cutting unit | 1 | |
| 6 | 0240.00.00.004 | Spulchniacz T 260 S | Tine conditioner T 260 S | 1 | |
| 7 | MIWB-091-000 | Wał B&P - 7G4N091CE007096MA | Shaft B&P - 7G4N091CE007096MA | 1 | |

# Tab. 1b

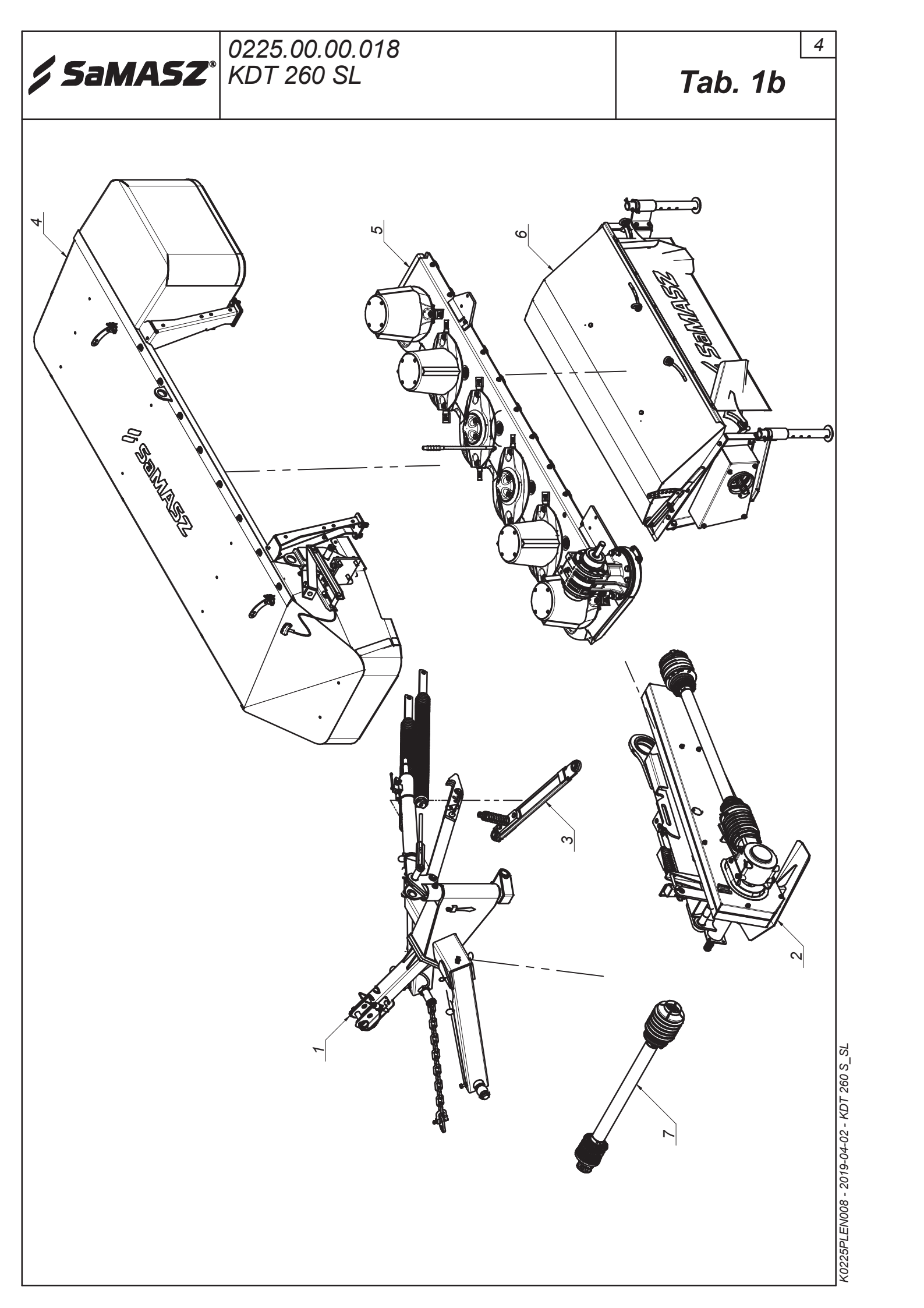

SaMASZ®

# 0225.00.00.018
# KDT 260 SL

## Tab. 1b

| L.p. Item | Numer części Part No. | Nazwa części | Description | Ilość Quantity | Uwagi Notes |
|---|---|---|---|---|---|
| 1 | 0225.01.00.007 | Układ zawieszenia | Suspension unit | 1 | |
| 2 | 0225.02.00.005 | Belka nośna | Drive unit | 1 | |
| 3 | 0225.03.00.000 | Bezpiecznik | Safety device | 1 | |
| 4 | 0225.04.00.007 | Rama główna | Main frame | 1 | |
| 5 | 0225.25.00.008 | Zespół tnący | Cutting unit | 1 | |
| 6 | 0692.00.00.000 | Spulchniacz lekki T 262 SL | Lightweight tine conditioner T 262 SL | 1 | |
| 7 | MIWB-091-000 | Wał B&P - 7G4N091CE007096MA | Shaft B&P - 7G4N091CE007096MA | 1 | |

SaMASZ®

# 0225.01.00.007
# Układ zawieszenia
# Suspension unit

## Tab. 2

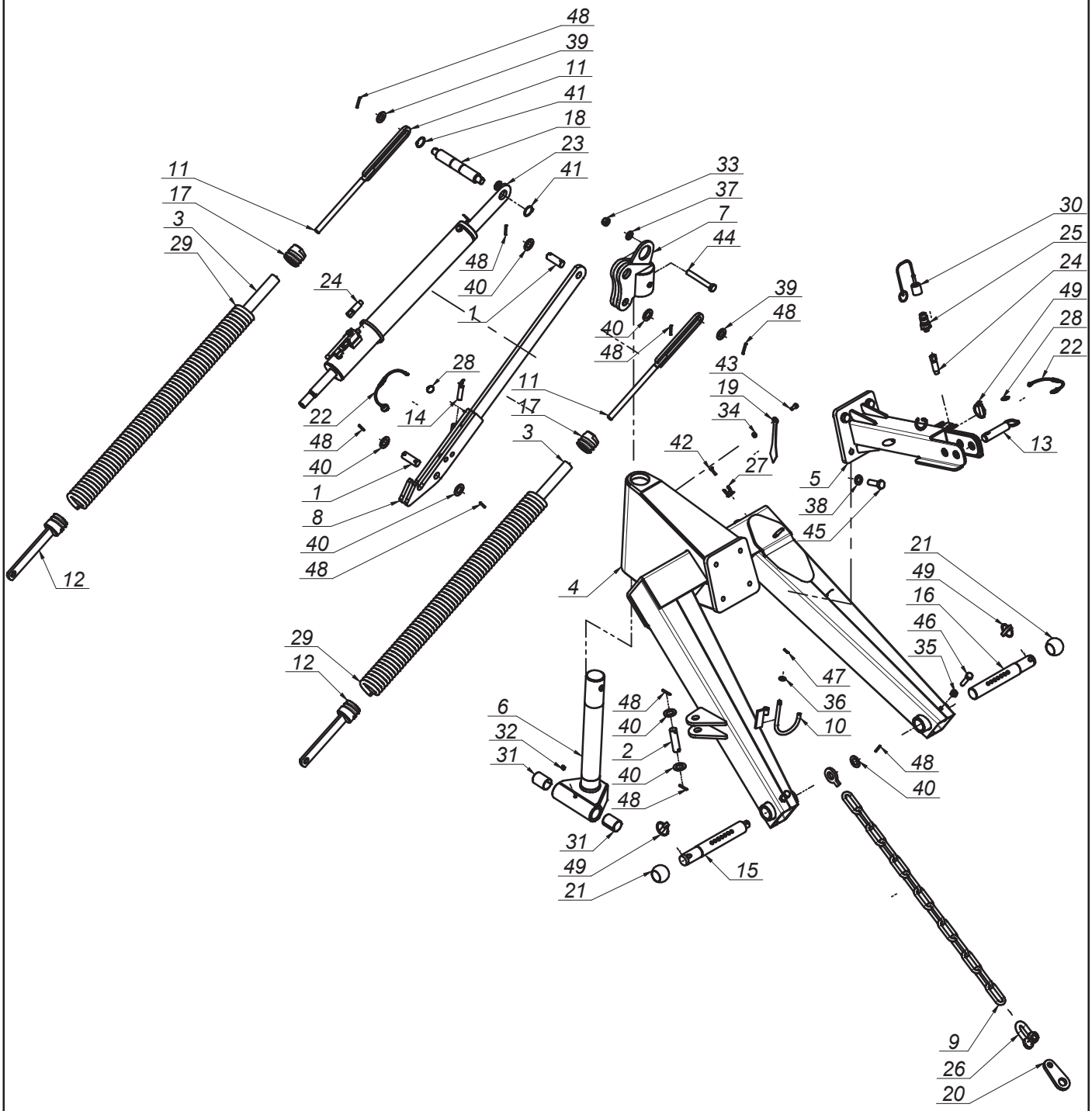

SaMASZ®

# 0225.01.00.007
# Układ zawieszenia
# Suspension unit

## Tab. 2

| L.p. Item | Numer części Part No. | Nazwa części | Description | Ilość Quantity | Uwagi Notes |
|---|---|---|---|---|---|
| 1 | 00SO.22.00.062 | Sworzeń fi.22 L= 62 (SO.22.00.062) | Pin fi 22 L= 62 (SO.22.00.062) | 2 | |
| 2 | 00SO.22.00.082 | Sworzeń fi.22 L= 82 (SO.22.00.082) | Pin fi.22 L= 82 (SO.22.00.082) | 1 | |
| 3 | 0224.01.09.005 | Usztywnienie sprężyny | Spring support | 2 | |
| 4 | 0225.01.01.005 | Zaczep | Hitch | 1 | |
| 5 | 0225.01.02.000 | Zaczep górny | Upper hitch | 1 | |
| 6 | 0225.01.03.000 | Oś pionowa | Vertical hitch | 1 | |
| 7 | 0225.01.04.000 | Głowica spawana | Head welded | 1 | |
| 8 | 0225.01.05.000 | Listwa skośna | Inlined bar | 1 | |
| 9 | 0225.01.06.000 | Łańcuch ograniczający | Support chain | 1 | |
| 10 | 0225.01.07.000 | Wspornik wału | PTO holder | 1 | |
| 11 | 0225.01.09.000 | Sruba naciągu sprężyny odc. | Tension bolt | 2 | |
| 12 | 0225.01.10.000 | Zaczep dolny sprężyny fi 13 | Lower spring mounting fi 13 | 2 | |
| 13 | 0225.01.11.000 | Sworzeń zaczepu górnego | Toplink pin | 1 | |
| 14 | 0225.01.12.000 | Sworzeń zabezpieczenia | Pin | 1 | |
| 15 | 0225.01.13.000 | Sworzeń zaczepu L - kat. III | Hitch pin Left - cat. III | 1 | |
| 16 | 0225.01.14.000 | Sworzeń zaczepu P - kat. III | Hitch pin Right - cat. III | 1 | |
| 17 | 0225.01.15.000 | Zaczep sprężyny dp-fi60x13 L-50 | Spring mounting dp-fi60x13 L-50 | 2 | |
| 18 | 0225.01.16.000 | Sworzeń górny naciągu sprężyn | Pin | 1 | |
| 19 | 0225.01.17.000 | Wskaźnik | Indicator | 1 | |
| 20 | 0302.01.11.000 | Wieszak łańcucha | Chain holder | 1 | |
| 21 | 0544.01.65.002 | Kula kategorii 2/3 | Ball cat. 2/3 | 2 | |
| 22 | MIGZ-007-001 | Zawieszka gumowa (0225.01.20.000) | Rubber key chain | 2 | - |
| 23 | MIHC-550-002 | Siłownik 63x28x550 (0225.01.08.000) | Hydraulic cylinder 63x28x550 (0225.01.08.000) | 1 | |
| 24 | MIHP-270-000 | Przewód M14x1,5 L= 2700 A-A | Hydraulic hose M14x1,5 L= 2700 A-A | 1 | |
| 25 | MIHZ-000-002 | Wtyczka EURO M14x1.5 | Plug EURO M14x1.5 | 1 | |
| 26 | MIIS-014-000 | Szekla fi 14 | Shackle fi 14 | 1 | |
| 27 | MIIU-015-000 | Uchwyt fi 15 | Clamp fi 15 | 1 | |
| 28 | MISK-000-001 | Kółko sprężyste zawieszki | Rubber key chain ring | 4 | - |
| 29 | MISP-013-000 | Sprężyna fi.13 L= 858 (0225.01.19.000) | Spring fi.13 L= 858 (0225.01.19.000) | 2 | |
| 30 | MITO-000-007 | Osłona na wtyk EURO HP10 czerwona | EURO plug cap - red | 1 | |
| 31 | MITS-000-007 | Tuleja ślizgowa 35x 39x 50 PCM | Slide bushing 35x 39x 50 PCM | 2 | |
| 32 | MZIS-000-001 | Smarowniczka M8x1 | Grease nipple M8x1 | 1 | |
| 33 | MZNS-014-004 | Nakrętka M14 kl. 8 oc. samozab. | Nut M14 cl. 8 z. self-lock. | 1 | |
| 34 | MZNZ-008-001 | Nakrętka M 8 kl. 8 oc. | Nut M 8 cl. 8 z. | 1 | |
| 35 | MZNZ-012-002 | Nakrętka M12 kl. 8 oc. | Nut M12 cl. 8 z. | 2 | |
| 36 | MZPP-010-001 | Podkładka fi10 oc. | Washer fi10 z. | 1 | |
| 37 | MZPP-014-001 | Podkładka fi14 oc. | Washer fi14 z. | 1 | |
| 38 | MZPP-016-001 | Podkładka fi 16 oc. | Washer fi16 z. | 4 | |
| 39 | MZPP-020-001 | Podkładka fi20 oc. | Washer fi20 z. | 2 | |
| 40 | MZPP-022-001 | Podkładka fi22 oc. | Washer fi22 z. | 7 | |
| 41 | MZSE-032-000 | Pierścień osad. Z 32 | Circlip Z 32 | 2 | |
| 42 | MZSI-005-009 | Sruba M 5x 20 kl. 8.8 oc. IMB. WALC. | Bolt M 5x 20 cl. 8.8 z. | 1 | |
| 43 | MZSZ-008-001 | Sruba M 8x 20 kl. 8.8 oc. (82105) | Bolt M 8x 20 cl. 8.8 z. (82105) | 1 | |
| 44 | MZSZ-014-007 | Śruba M14x110 kl. 8.8 oc. (82101) | Bolt M14x110 kl. 8.8 oc. (82101) | 1 | |
| 45 | MZSZ-016-002 | Sruba M16x 50 kl. 8.8 oc. (82105) | Bolt M16x 50 cl. 8.8 z. (82105) | 4 | |
| 46 | MZWK-012-001 | Sruba M12x 60 kl. 8.8 oc. - Dociskowa | Compression bolt M12x 60 cl. 8.8 z. | 2 | |
| 47 | MZZK-004-001 | Kołek spręż. fi 4x 20 nierdz. | Spring pin fi 4x20 ss. | 1 | |
| 48 | MZZK-005-006 | Kołek spręż. fi 5x 36 nierdz. | Spring pin fi 5x36 ss. | 9 | |
| 49 | MZZP-000-001 | Zawleczka - Przetyczka A 11x45 | Lynch pin A 11x45 | 3 | |

SaMASZ

# 0225.02.00.005
## Belka nośna
## Drive unit

**Tab. 3**

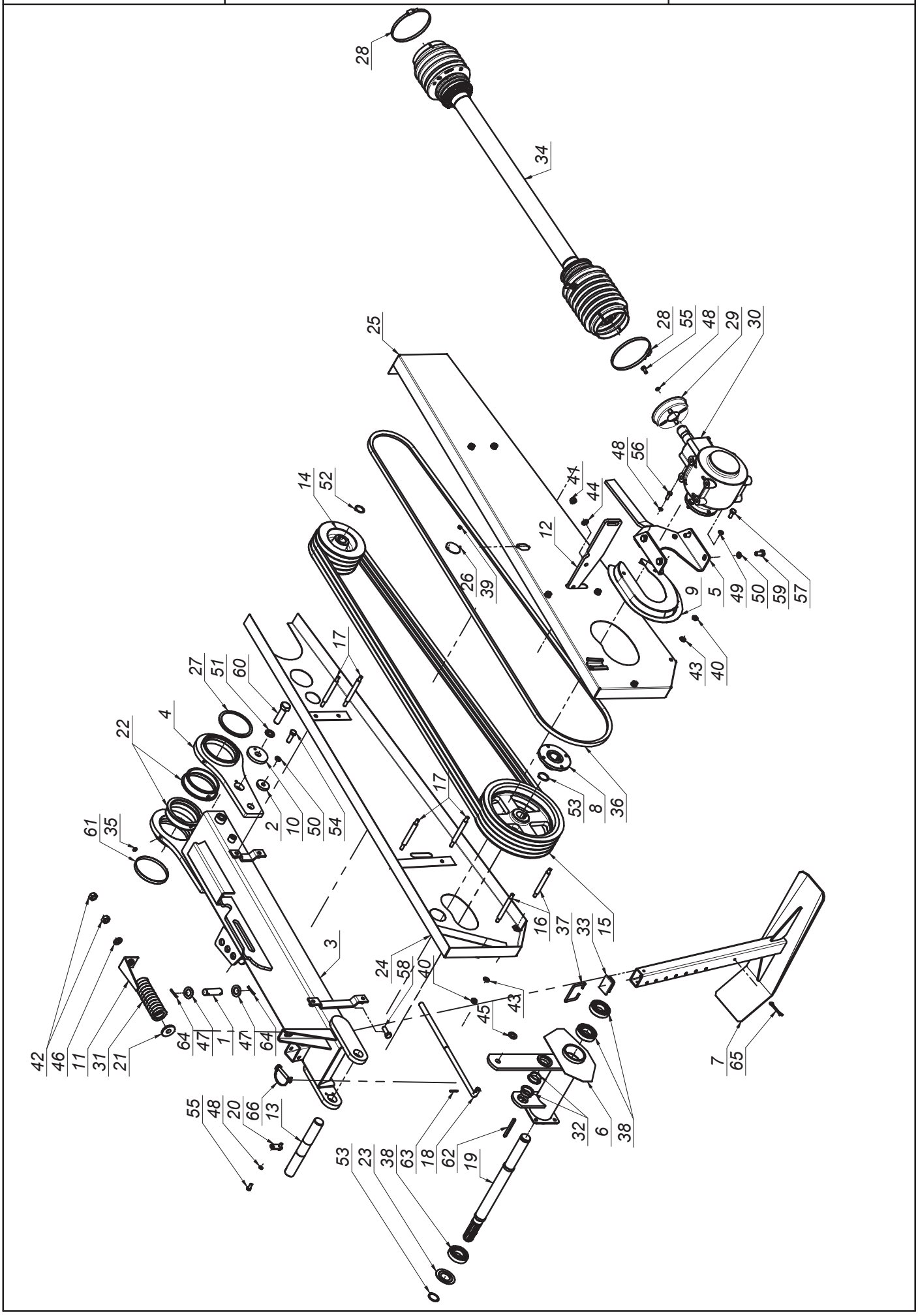

SaMASZ®

# 0225.02.00.005
## Belka nośna
## Drive unit

# Tab. 3

| L.p. Item | Numer części Part No. | Nazwa części | Description | Ilość Quantity | Uwagi Notes |
|---|---|---|---|---|---|
| 1 | 00SO.22.00.082 | Sworzeń fi.22 L= 82 (SO.22.00.082) | Pin fi.22 L= 82 (SO.22.00.082) | 1 | |
| 2 | 0108.02.08.000 | Podkładka dociskająca | Washer | 1 | |
| 3 | 0225.02.01.005 | Belka spawana | Frame welded | 1 | |
| 4 | 0225.02.02.005 | Obejma przykręcana | Bush holder | 1 | |
| 5 | 0225.02.03.000 | Mocowanie przekładni | Gearbox mounting | 1 | |
| 6 | 0225.02.04.000 | Obudowa wałka wielowypustowego | Shaft housing | 1 | |
| 7 | 0225.02.05.000 | Stopa podporowa | Support leg | 1 | |
| 8 | 0225.02.06.000 | Piasta napędu | Drive hub | 1 | |
| 9 | 0225.02.07.000 | Osłona piasty | Hub's guard | 1 | |
| 10 | 0225.02.08.000 | Podkładka zabezpieczająca | Washer | 1 | |
| 11 | 0225.02.09.000 | Wskaźnik naciągu pasów | Belt tension indicator | 1 | |
| 12 | 0225.02.10.000 | Listwa krótka | Bar - short | 1 | |
| 13 | 0225.02.11.000 | Wałek poziomy | Horizontal shaft | 1 | |
| 14 | 0225.02.12.000 | Koło pasowe małe fi 180x83_fi 30x78 | Pulley - small fi 180x83_fi 30x78 | 1 | |
| 15 | 0225.02.13.000 | Koło pasowe duże fi.307x83 / fi.35x59 | Pulley - large fi 307x83/ fi 35x59 | 1 | |
| 16 | 0225.02.14.000 | Śruba szpilki krótka | Bolt, special, short | 2 | |
| 17 | 0225.02.15.000 | Śruba szpilki | Bolt, special | 4 | |
| 18 | 0225.02.18.000 | Śruba napinacza | Tensioner bolt | 1 | |
| 19 | 0225.02.19.000 | Wałek napędowy wielowypustowy | Spline shaft | 1 | |
| 20 | 0225.02.20.000 | Nakładka zabezpieczająca sworzeń | Pin lock-plate | 1 | |
| 21 | 0225.02.21.000 | Podkładka centrująca | Centering washer | 1 | |
| 22 | 0225.02.22.000 | Tuleja ślizgowa fi.135/123 | Sliding bush fi.135/123 | 2 | |
| 23 | 0225.02.24.000 | Podkładka ochronna | Safety washer | 1 | |
| 24 | 0225.02.25.000 | Osłona pasów wewnętrzna | Front safety guard | 1 | |
| 25 | 0225.02.26.000 | Osłona pasów zewnętrzna | Rear safety guard | 1 | |
| 26 | 0240.01.25.000 | Pokrywka | Masking plate | 1 | - |
| 27 | MIGU-125-000 | Uszczelka gumowa 125x8x6 | Rubber sealing 125x8x6 | 1 | |
| 28 | MIIO-130-000 | Opaska zaciskowa 130-150 | Band clip 130-150 | 2 | |
| 29 | MIIU-211-000 | Uchwyt mocowania osłony 395011211R | Guard bracket 395011211R | 1 | |
| 30 | MIPS-090-008 | Przekładnia kątowa - 090.04.E01.RS1 | Gearbox - 090.04.E01.RS1 | 1 | |
| 31 | MISP-010-002 | Sprężyna napin. fi10 L= 160 (0225.02.17.000) | Tensioning spring fi10 L= 160 (0225.02.17.000) | 1 | |
| 32 | MITS-000-008 | Tuleja ślizgowa 35x 39x 16x 42 PCMF | Sliding bush 35x 39x 16x 42 PCMF | 2 | |
| 33 | MITZ-060-003 | Zaślepka plastik prost 60x40x3-5 | Plastic plug 60x40x3 square | 1 | |
| 34 | MIWB-101-000 | Wał B&P - 8G2N101FX007001 | PTO shaft B&P - 8G2N101FX007001 | 1 | |
| 35 | MZIS-000-001 | Smarowniczka M8x1 | Grease nipple M8x1 | 2 | |
| 36 | MZK-3350-002 | Pasek klinowy SPB - 3350 | V-belt SPB - 3350 | 4 | |
| 37 | MZKR-000-002 | Rączka druciana 82x62 (0540.01.28.001) | Wire handle | 1 | |
| 38 | MZLZ-007-002 | Łożysko 6207 ZZ | Bearing 6207 ZZ | 3 | |
| 39 | MZNS-006-006 | Nakrętka M 6 kl. 8 oc. samozab. | Nut M 6 cl. 8 z. self-lock. | 1 | |
| 40 | MZNS-010-002 | Nakrętka M10 kl. 8 oc. samozab. | Nut M10 cl. 8 z. self-lock. | 12 | |
| 41 | MZNS-012-004 | Nakrętka M12 kl. 8 oc. samozab. | Nut M12 cl. 8 z. self-lock. | 2 | |
| 42 | MZNZ-016-001 | Nakrętka M16 kl. 8 oc. (DIN) | Nut M16 cl. 8 z. (DIN) | 2 | |
| 43 | MZPP-010-001 | Podkładka fi10 oc. | Washer fi10 z. | 12 | |
| 44 | MZPP-012-002 | Podkładka fi12 oc. | Washer fi12 z. | 2 | |
| 45 | MZPP-016-001 | Podkładka fi 16 oc. | Washer fi16 z. | 1 | |
| 46 | MZPP-016-009 | Podkładka fi16 nierdz. | Washer fi16 stainless. | 1 | |
| 47 | MZPP-022-001 | Podkładka fi22 oc. | Washer fi22 z. | 2 | |
| 48 | MZPS-008-001 | Podkładka spręż. fi 8,2 oc. | Spring washer fi 8.2 z. | 8 | |
| 49 | MZPS-010-003 | Podkładka sprez. fi10,2 oc. | Spring washer fi10.2 z. | 4 | |
| 50 | MZPS-012-001 | Podkładka spręż. fi12,2 oc. | Spring washer fi12.2 z. | 5 | |
| 51 | MZPS-020-002 | Podkładka spręż. fi20,5 oc. | Spring washer fi20,5 z. | 1 | |
| 52 | MZSE-030-001 | Pierścień osad. Z 30 | Circlip Z 30 | 1 | |
| 53 | MZSE-035-001 | Pierścień osad. Z 35 | Circlip Z 35 | 2 | |
| 54 | MZSI-012-008 | Śruba M12x 40 kl. 10.9 oc. (82105) | Bolt M12x 40 cl. 10.9 z. (82105) | 1 | |
| 55 | MZSZ-008-001 | Śruba M 8x 20 kl. 8.8 oc. (82105) | Bolt M 8x 20 cl. 8.8 z. (82105) | 6 | |
| 56 | MZSZ-008-009 | Śruba M 8x 25 kl. 8.8 oc. (82105) | Bolt M 8x 25 cl. 8.8 z. (82105) | 2 | |
| 57 | MZSZ-010-001 | Śruba M10x 25 kl. 8.8 oc. (82105) | Bolt M10x 25 cl. 8.8 z. | 4 | |
| 58 | MZSZ-012-003 | Śruba M12x 35 kl. 8.8 oc. (82105) | Bolt M12x 35 cl. 8.8 z. (82105) | 2 | |
| 59 | MZSZ-012-010 | Śruba M12x 25 kl. 8.8 oc. (82105) | Bolt M12x 25 cl. 8.8 z. (82105) | 4 | |
| 60 | MZSZ-020-004 | Śruba M20x 70 kl. 8.8 oc. (82105) | Bolt M20x 70 cl. 8.8 z. (82105) | 1 | |
| 61 | MZUS-000-125 | Uszczelka statyczna EC 125x12 | Sealing EC 125x12 | 1 | |
| 62 | MZWP-018-017 | Wpust A 8x 7x 85 | Key A 8x 7x 85 | 1 | |
| 63 | MZZK-005-005 | Kołek spręż. fi 5x 30 nierdz. | Spring pin fi 5x30 ss. | 1 | |
| 64 | MZZK-005-006 | Kołek spręż. fi 5x 36 nierdz. | Spring pin fi 5x36 ss. | 2 | |
| 65 | MZZZ-006-001 | Zawleczka 6,3x50 oc. | Cotter pin 6,3x70 z. | 1 | |
| 66 | MZZZ-010-000 | Zawleczka 10x70 oc. - do rur | Cotter pin 10x70 z. - for tubes | 1 | |

# Tab. 4

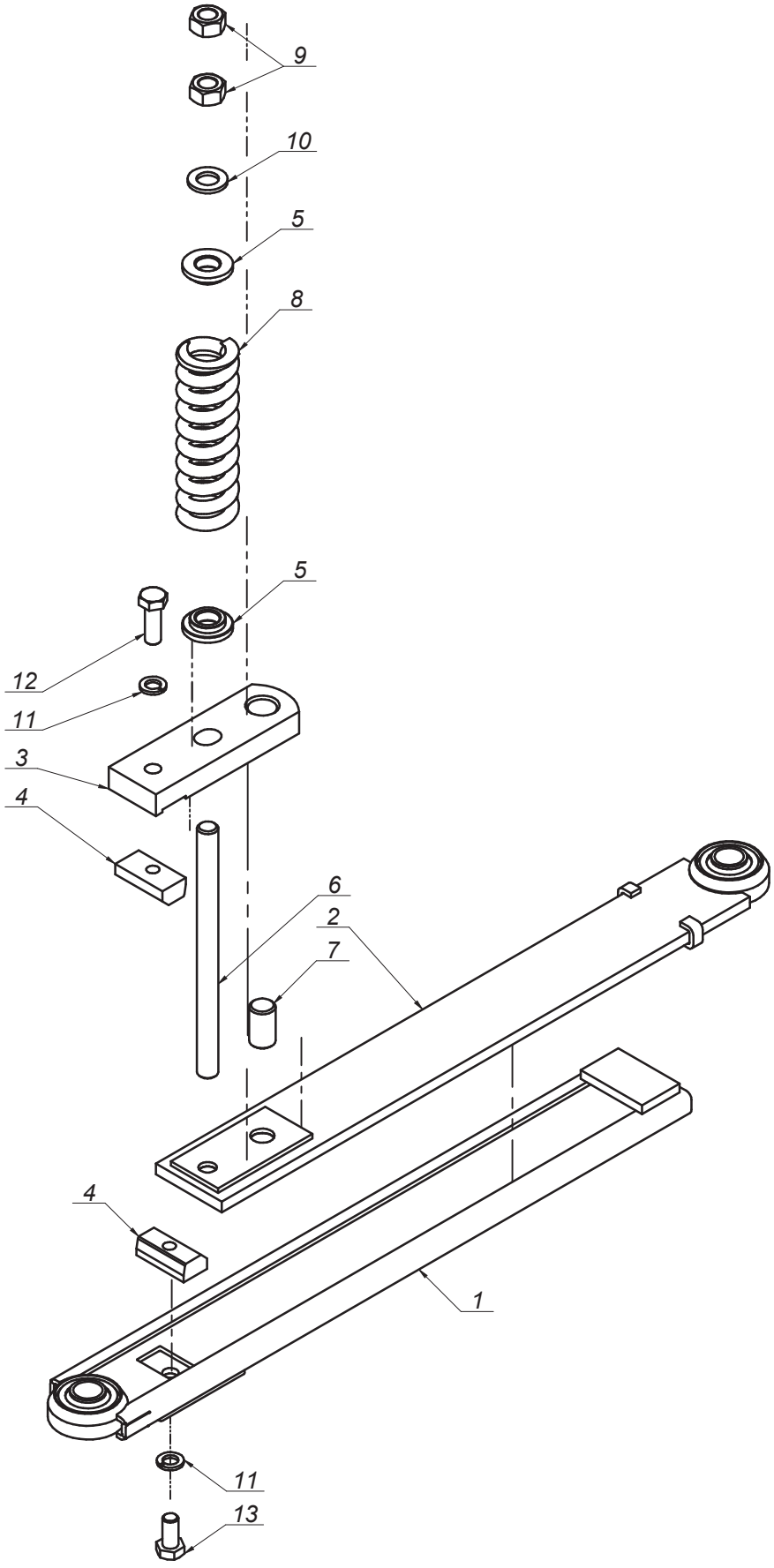

SaMASZ®

# 0225.03.00.000
# Bezpiecznik
# Safety device

## Tab. 4

| L.p. Item | Numer części Part No. | Nazwa części | Description | Ilość Quantity | Uwagi Notes |
|---|---|---|---|---|---|
| 1 | 0225.03.01.000 | Prowadnica L=600 | Rail L=600 | 1 | |
| 2 | 0225.03.02.000 | Listwa wewnętrzna | Inner bar | 1 | |
| 3 | 0225.03.03.000 | Zamek bezpiecznika | Safety device lock | 1 | |
| 4 | 0225.03.04.000 | Kostka bezpiecznika | Breakaway insert | 2 | |
| 5 | 0225.03.05.000 | Siodło sprężyny | Special washer | 2 | |
| 6 | 0225.03.07.000 | Śruba szpilka | Bolt | 1 | |
| 7 | 0225.03.08.000 | Kołek ustalający | Pin | 1 | |
| 8 | MISP-010-004 | Sprężyna bezpiecznika fi 10 L=150 (0225.03.06.000) | Spring fi 10 L=150 | 1 | |
| 9 | MZNZ-016-001 | Nakrętka M16 kl. 8 oc. (DIN) | Nut M16 cl. 8 z. (DIN) | 2 | |
| 10 | MZPP-016-001 | Podkładka fi 16 oc. | Washer fi16 z. | 1 | |
| 11 | MZPS-012-001 | Podkładka spręż. fi12,2 oc. | Spring washer fi12.2 z. | 2 | |
| 12 | MZSZ-012-003 | Śruba M12x 35 kl. 8.8 oc. (82105) | Bolt M12x 35 cl. 8.8 z. (82105) | 1 | |
| 13 | MZSZ-012-010 | Śruba M12x 25 kl. 8.8 oc. (82105) | Bolt M12x 25 cl. 8.8 z. (82105) | 1 | |

SaMASZ

# 0225.04.00.007
## Rama główna
## Main frame

**Tab. 5**

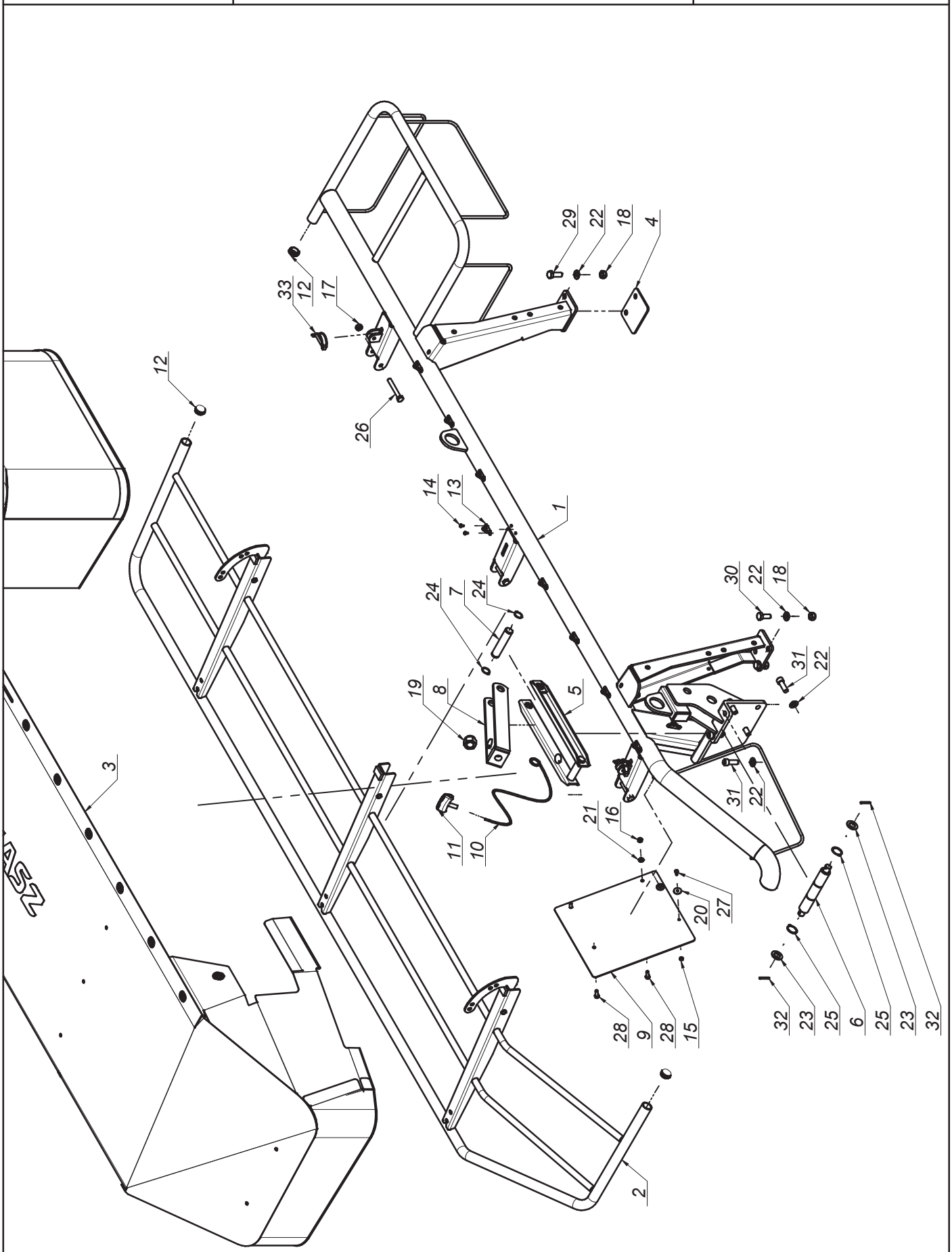


K0225PLEN008 - 2019-04-02 - KDT 260 S_SL

SaMASZ®

# 0225.04.00.007
# Rama główna
# Main frame

## Tab. 5

| L.p. Item | Numer części Part No. | Nazwa części | Description | Ilość Quantity | Uwagi Notes |
|---|---|---|---|---|---|
| 1 | 0225.04.01.007 | Rama spawana | Frame welded | 1 | |
| 2 | 0225.04.02.006 | Rama osłony | Guard's frame | 1 | |
| 3 | 0225.04.03.006 | Osłona brezentowa | Safety curtain | 1 | |
| 4 | 0225.04.04.000 | Przekładka gumowa | Rubber insert | 1 | |
| 5 | 0225.04.07.000 | Zapadka | Latch | 1 | |
| 6 | 0225.04.08.000 | Sworzeń dolny naciągu sprężyn | Spring tension pin | 1 | |
| 7 | 0225.04.09.000 | Sworzeń zapadki | Pin | 1 | |
| 8 | 0225.04.10.004 | Przedłużka przykrecana siłownika | Cylinder's extension | 1 | |
| 9 | 0225.04.12.006 | Osłona dolna | Lower guard | 1 | |
| 10 | MIHL-000-007.001 | Linka fi 5 L=4000 zielona (Standard) | Cord fi 5 L=4000 green | 1 | |
| 11 | MITS-005-000 | Rączka do linki fi 5 (FGP 455795) | Pull cord handle | 1 | |
| 12 | MITZ-034-000 | Zaślepka plastik ok 34x1 - 111065 | Plastic plug 34x1 round | 3 | |
| 13 | MPIU-001-001 | Uchwyt obrotowy | Swivel bracket | 9 | |
| 14 | MZIN-000-004 | Nit zrywany fi 5 L= 10 | Rivet fi 5 L=10 | 18 | |
| 15 | MZNS-006-006 | Nakrętka M 6 kl. 8 oc. samozab. | Nut M 6 cl. 8 z. self-lock. | 2 | |
| 16 | MZNS-008-006 | Nakretka M 8 kl. 8 oc. samozab. | Nut M 8 cl. 8 z. self-lock. | 2 | |
| 17 | MZNS-012-004 | Nakrętka M12 kl. 8 oc. samozab. | Nut M12 cl. 8 z. self-lock. | 3 | |
| 18 | MZNS-014-004 | Nakrętka M14 kl. 8 oc. samozab. | Nut M14 cl. 8 z. self-lock. | 4 | |
| 19 | MZNS-024-001 | Nakrętka M24x1,5 kl. 8 oc. samozab. | Nut M24x1,5 cl. 8 z. self-lock. | 1 | |
| 20 | MZPN-006-003 | Podkladka pow. fi 6x25 oc. | Washer fi 6x25 z. | 2 | |
| 21 | MZPP-008-002 | Podkladka fi 8 oc. | Washer fi 8 z. | 2 | |
| 22 | MZPP-014-001 | Podkładka fi14 oc. | Washer fi14 z. | 10 | |
| 23 | MZPP-020-001 | Podkładka fi20 oc. | Washer fi20 z. | 2 | |
| 24 | MZSE-025-001 | Pierścień osad. Z 25 | Circlip Z 25 | 2 | |
| 25 | MZSE-032-000 | Pierścień osad. Z 32 | Circlip Z 32 | 2 | |
| 26 | MZSS-012-014 | Sruba specjalna M12x 85 kl. 8.8 oc. | Bolt M12x 85 cl. 8.8 z. | 3 | |
| 27 | MZSZ-006-005 | Sruba M 6x 16 kl. 8.8 oc. (82105) | Bolt M 6x 16 cl. 8.8 z. (82105) | 2 | |
| 28 | MZSZ-008-009 | Sruba M 8x 25 kl. 8.8 oc. (82105) | Bolt M 8x 25 cl. 8.8 z. (82105) | 3 | |
| 29 | MZSZ-014-003 | Sruba M14x 40 kl. 8.8 oc. (82105) | Bolt M14x 40 cl. 8.8 z. (82105) | 2 | |
| 30 | MZSZ-014-005 | Sruba M14x 35 kl. 8.8 oc. (82105) | Bolt M14x 35 cl. 8.8 z. (82105) | 2 | |
| 31 | MZSZ-014-105 | Sruba M14x 40 kl. 8.8 oc. IMB. WALC. | Bolt M14x 40 cl. 8.8 z. Hex. | 6 | |
| 32 | MZZK-005-006 | Kołek spręż. fi 5x 36 nierdz. | Spring pin fi 5x36 ss. | 2 | |
| 33 | MZZZ-008-060 | Zawleczka 8x60 oc. - do rur | Cotter pin 8x60 z. tube | 2 | |

SaMASZ

# 0225.25.00.008
## Zespół tnący
## Cutting unit

# Tab. 6

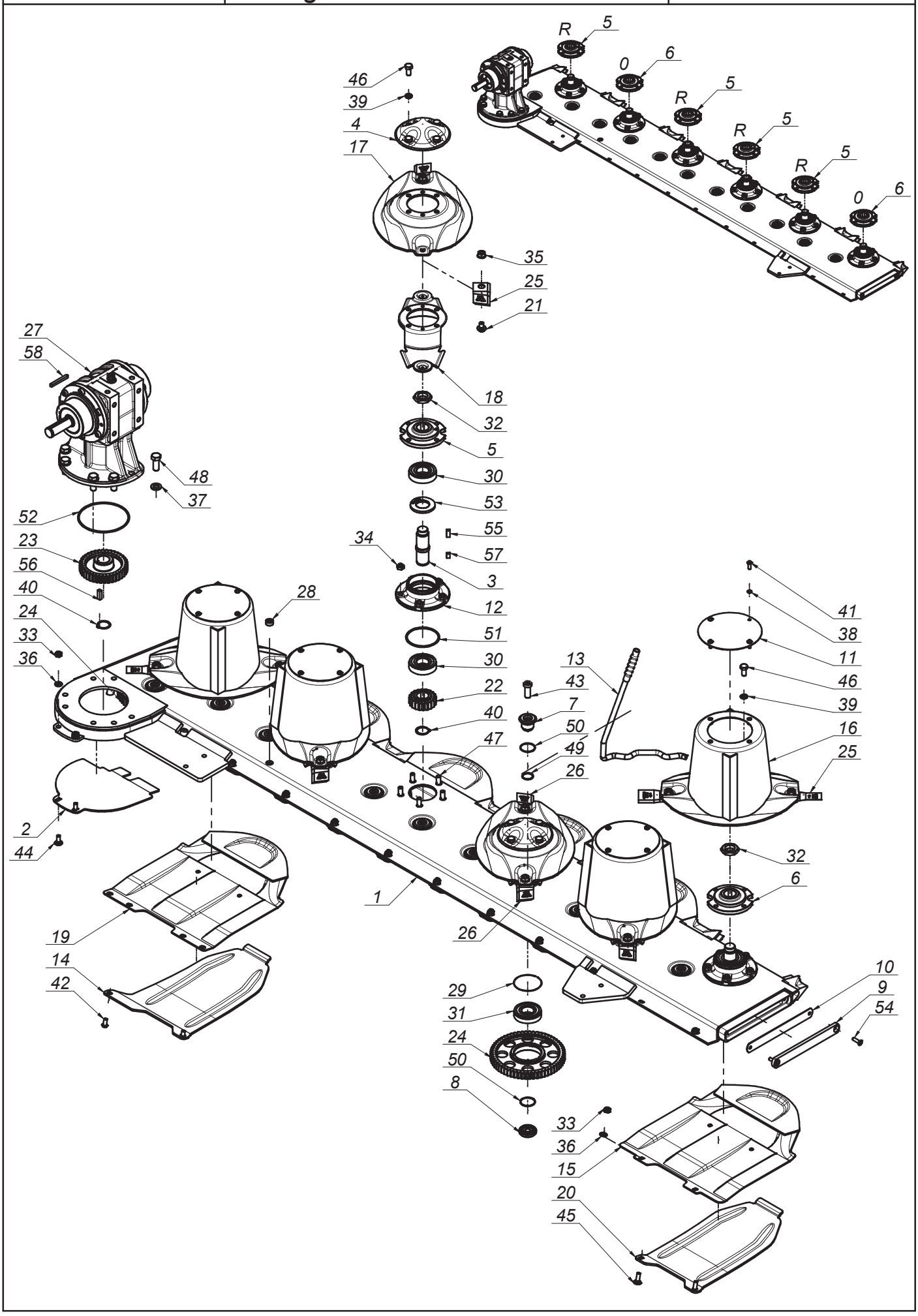


K0225PLEN008 - 2019-04-02 - KDT 260 S_SL

SaMASZ®

# 0225.25.00.008
## Zespół tnący
## Cutting unit

# Tab. 6

| L.p. Item | Numer części Part No. | Nazwa części | Description | Ilość Quantity | Uwagi Notes |
|---|---|---|---|---|---|
| 1 | 0225.25.01.007 | Listwa tnąca Perfect | Cutterbar | 1 | |
| 2 | 0225.25.02.000 | Płoza | Skid | 1 | |
| 3 | 0540.03.05.000 | Wałek napędowy dysku L-120 | Pinion shaft L=120 | 6 | |
| 4 | 0540.03.08.000 | Pokrywka dysku | Disc | 2 | |
| 5 | 0540.03.09.002 | Piasta górna dysku prawa | Top hub - right | 4 | |
| 6 | 0540.03.10.002 | Piasta górna dysku | Top hub | 2 | |
| 7 | 0540.03.11.000 | Sworzeń koła pośredniego - górny | Idler holder - upper | 11 | |
| 8 | 0540.03.12.000 | Sworzeń koła pośredniego - dolny | Idler holder - lower | 11 | |
| 9 | 0540.03.13.001 | Zamknięcie listwy | Bar closure | 1 | |
| 10 | 0540.03.14.001 | Zamknięcie listwy - Guma | Bar closure - rubber | 1 | |
| 11 | 0540.03.22.001 | Pokrywa bębna | Drum's cover | 4 | |
| 12 | 0540.03.23.001 | Piasta dolna | Lower hub | 6 | |
| 13 | 0540.03.67.003 | Klucz wymiany noży | Knife mounting lever | 1 | |
| 14 | 0566.04.04.001 | Nakładka ścieralna skrajna prawa | Right skid plate - outer | 1 | |
| 15 | 0619.14.02.007 | Ślizg | Sliding skid | 5 | |
| 16 | 0619.14.03.007 | Dysk roboczy z bębnem | Working disc with drum | 4 | |
| 17 | 0619.14.04.007 | Dysk roboczy | Working disc | 2 | |
| 18 | 0619.14.06.007 | Trzymak nożowy | Knife holder | 6 | |
| 19 | 0619.14.11.007 | Ślizg skrajny | Slide - outer | 1 | |
| 20 | 0619.14.13.007 | Nakładka ścieralna | Skid plate | 5 | |
| 21 | MIIO-003-012 | Obsada M12 z pazurem - typ 2 (0619.14.05.007) | Knife holder pin M12 - flange | 12 | |
| 22 | MIKW-020-135 | Koło zębate talerza roboczego Z20 (0540.03.07.000) | Cutting disc gear Z20 | 6 | |
| 23 | MIKW-038-138 | Koło zębate napędowe Z38 (0540.03.06.000) | Gear Z38 | 1 | |
| 24 | MIKW-060-080 | Koło zębate pośrednie Z60 (0225.05.13.000) | Gear Z60 - idler | 11 | |
| 25 | MINO-000-005 | Nóż skośny lewy 105x49x4 (0540.03.24.002) | Left slanted blade 105x49x4 | 6 | |
| 26 | MINO-000-005 | Nóż skośny prawy 105x49x4 (0540.03.25.002) | Right slanted blade 105x49x4 | 6 | |
| 27 | MIPS-023-001 | Przekładnia kątowa 023-01.C0E.R | Intersecting axis gear 023-01.C0E.R | 1 | |
| 28 | MITK-000-003 | Korek wlewu oleju M22x1,5 stoż. | Oil inlet plug M22x1.5 | 1 | |
| 29 | MZIP-000-008 | Pierścień zabez. fi.95 (łożysko 6307N fi.80) | Ring fi.95 (bearing 6307N fi.80) | 11 | |
| 30 | MZLZ-063-000 | Łożysko 6307 2RS C3 | Bearing 6307 2RS C3 | 12 | |
| 31 | MZLZ-063-007 | Łożysko 6307 2RS N C3 | Bearing 6307 2RS N | 11 | |
| 32 | MZNN-030-000 | Nakrętka M30x1,5 kl. 8 oc. niska | Nut M30x1.5 cl. 8 z. low | 6 | |
| 33 | MZNS-010-002 | Nakrętka M10 kl. 8 oc. samozab. | Nut M10 cl. 8 z. self-lock. | 12 | |
| 34 | MZNS-012-004 | Nakrętka M12 kl. 8 oc. samozab. | Nut M12 cl. 8 z. self-lock. | 30 | |
| 35 | MZNS-012-692 | Nakrętka M12 kl.10 oc. kołnierzowa | Nut M12 cl. 10.9 z. collar | 12 | |
| 36 | MZPP-010-001 | Podkładka fi10 oc. | Washer fi10 z. | 12 | |
| 37 | MZPP-016-001 | Podkładka fi 16 oc. | Washer fi16 z. | 7 | |
| 38 | MZPS-008-001 | Podkładka spręż. fi 8,2 oc. | Spring washer fi 8.2 z. | 16 | |
| 39 | MZPS-012-001 | Podkładka spręż. fi12,2 oc. | Spring washer fi12.2 z. | 24 | |
| 40 | MZSE-035-001 | Pierścień osad. Z 35 | Circlip Z 35 | 7 | |
| 41 | MZSI-008-101 | Śruba M 8x 20 kl. 10.9 oc. GRZYB IMB (7380) | Bolt M 8x 20 cl. 10.9 z. ALLEN | 16 | |
| 42 | MZSI-010-009 | Śruba M10x 20 kl. 10.9 oc. GRZYB IMB (7380) | Bolt M10x 20 cl. 10.9 z. ALLEN | 2 | |
| 43 | MZSI-016-041 | Śruba M16x 40 kl. 10.9 oc. IMB. WALC. NISKI | Bolt M16x 40 cl. 10.9 z. ALLEN ROLL. LOW | 11 | |
| 44 | MZSP-010-001 | Śruba M10x 25 kl. 8.8 oc. PODS. | Bolt M10x 25 cl. 8.8 z. square-neck | 2 | |
| 45 | MZSP-010-004 | Śruba M10x 30 kl. 8.8 oc. PODS. | Bolt M10x 30 cl. 8.8 z. Square-neck | 10 | |
| 46 | MZSZ-012-010 | Śruba M12x 25 kl. 8.8 oc. (82105) | Bolt M12x 25 cl. 8.8 z. (82105) | 24 | |
| 47 | MZSZ-012-030 | Śruba specjalna M12x 30 kl.10.9 oc. (0540.03.18.000) | Knurled bolt M12x 30 cl. 10.9 z. | 30 | |
| 48 | MZSZ-016-007 | Śruba M16x 40 kl. 8.8 oc. (82105) | Bolt M16x 40 cl. 8.8 z. (82105) | 7 | |
| 49 | MZUO-028-025 | Oring - 28x2,5 | Oring 28x2.5 | 11 | |
| 50 | MZUO-030-001 | Oring - 30x2,5 | Oring - 30x2.5 | 22 | |
| 51 | MZUO-090-001 | Oring - 90x4 | Oring - 90x4 | 6 | |
| 52 | MZUO-142-000 | Oring - 142x4 | Oring 142x4 | 1 | |
| 53 | MZUS-040-072 | Simmering AO - 40x 72x 7 | Simmering AO - 40x 72x 7 | 6 | |
| 54 | MZWB-008-005 | Śruba M 8x 30 kl. 8.8 oc. IMB. STOŻ. | Bolt M 8x 30 cl. 8.8 z. counter-sunk hex | 2 | |
| 55 | MZWP-000-002 | Wpust B 10x 8x 22 | Cut off key B 10x8x22 | 6 | |
| 56 | MZWP-000-003 | Wpust B 10x 8x 30 | Cut off key B 10x8x30 | 1 | |
| 57 | MZWP-010-016 | Wpust B 10x 8x 14 | Cut off key B 10x8x14 | 6 | |
| 58 | MZWP-018-014 | Wpust A 8x 7x 70 | Key A 8x 7x 70 | 1 | |

SaMASZ

# Zamienność dysków roboczych
# Optional working discs

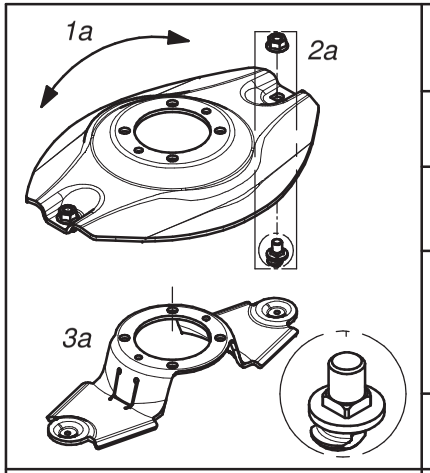


| Dysk roboczy z obsadą noża M12 z pazurem i kwadratem | | | Working disc with knife holder M12 - flange square | |
|---|---|---|---|---|
| Lp. Item | Numer części Part No. | Nazwa części | Description | Ilość w kpl. Quantity for set |
| 1a | 0619.14.04.007 | Dysk roboczy | Working disc | 1 |
| 2a | MZNS-012-692 | Nakrętka M12 kl.10 oc. kołnierzowa | Nut M12 cl. 10.9 z. collar | 2 |
| | MIIO-003-012 | Obsada M12 z pazurem - typ 2 (0619.14.05.007) | Knife holder pin M12 - flange - type 2 (0619.14.05.007) | |
| 3a | 0619.14.06.007 | Trzymak nożowy | Knife holder | 1 |

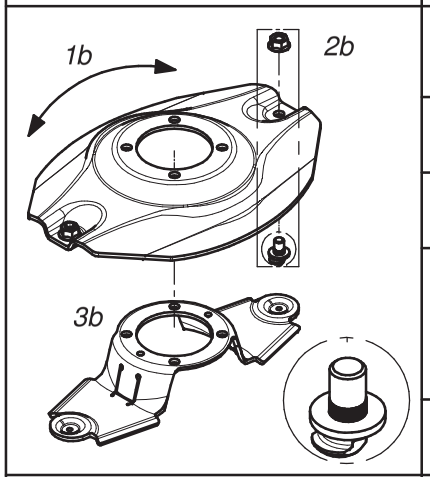


| Dysk roboczy z obsadą noża M12 z pazurem i moletem | | | Working disc with knife holder M12 - flange | |
|---|---|---|---|---|
| Lp. Item | Numer części Part No. | Nazwa części | Description | Ilość w kpl. Quantity for set |
| 1b | 0540.03.04.002 | Dysk roboczy | Working disc | 1 |
| 2b | MZNS-012-692 | Nakrętka M12 kl.10 oc. kołnierzowa | Nut M12 cl. 10.9 z. collar | 2 |
| | MIIO-002-012 | Obsada M12 z pazurem (0540.03.24.003) | Knife holder pin M12 - flange (0540.03.24.003) | |
| 3b | 0619.14.06.007 | Trzymak nożowy | Knife holder | 1 |

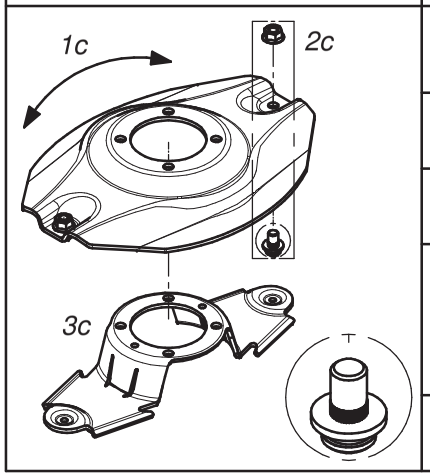


| Dysk roboczy z obsadą noża M12 (kpl.) | | | Working disc with knife holder M12 (set) | |
|---|---|---|---|---|
| Lp. Item | Numer części Part No. | Nazwa części | Description | Ilość w kpl. Quantity for set |
| 1c | 0540.03.04.002 | Dysk roboczy | Working disc | 1 |
| 2c | MZNS-012-692 | Nakrętka M12 kl.10 oc. kołnierzowa | Nut M12 cl. 10.9 z. collar | 2 |
| | MIIO-001-012 | Obsada noża M12 (0225.05.20.001) | Knife holder pin M12 (0225.05.20.001) | |
| 3c | 0540.03.20.002 | Trzymak nożowy | Knife holder | 1 |

A

SaMASZ®

# Zamienność dysków roboczych
# Optional working discs

**B**

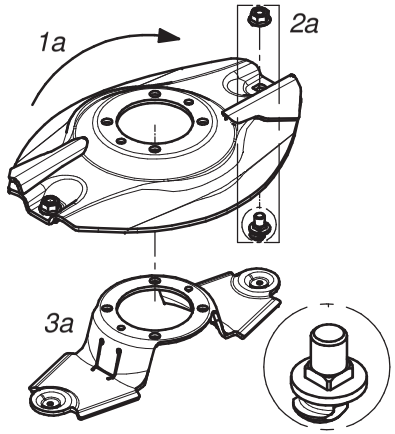


| Dysk roboczy z z podbiciem, obsada noża M12 z pazurem i kwadratem - prawy (kpl.) | | | Working disc with instep, knife holder M12 flange square - right (set) | |
|---|---|---|---|---|
| Lp. Item | Numer części Part No. | Nazwa części | Description | Ilość w kpl. Quantity for set |
| 1a | 0619.14.21.007 | Dysk roboczy z podbiciem - prawy | Working disc with instep - right | 1 |
| 2a | MZNS-012-692 | Nakrętka M12 kl.10 oc. kołnierzowa | Nut M12 cl. 10.9 z. collar | 2 |
| | MIIO-003-012 | Obsada M12 z pazurem - typ 2 (0619.14.05.007) | Knife holder pin M12 - flange - type 2 (0619.14.05.007) | |
| 3a | 0619.14.06.007 | Trzymak nożowy | Knife holder | 1 |

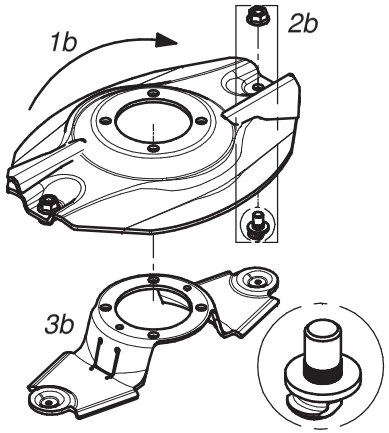


| Dysk roboczy z z podbiciem, obsada noża M12 z pazurem i moletem - prawy (kpl.) | | | Working disc with instep, knife holder M12 flange - right (set) | |
|---|---|---|---|---|
| Lp. Item | Numer części Part No. | Nazwa części | Description | Ilość w kpl. Quantity for set |
| 1b | 0540.03.35.002 | Dysk roboczy z podbiciem - prawy | Working disc with instep - right | 1 |
| 2b | MZNS-012-692 | Nakrętka M12 kl.10 oc. kołnierzowa | Nut M12 cl. 10.9 z. collar | 2 |
| | MIIO-002-012 | Obsada M12 z pazurem (0540.03.24.003) | Knife holder pin M12 - flange (0540.03.24.003) | |
| 3b | 0619.14.06.007 | Trzymak nożowy | Knife holder | 1 |

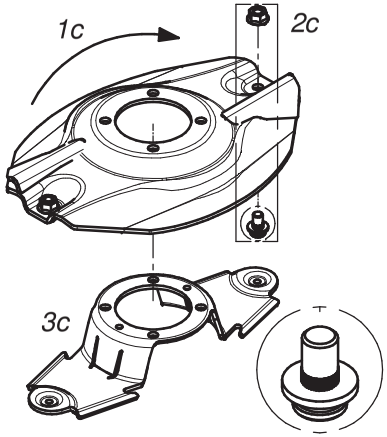


| Dysk roboczy z podbiciem - prawy (kpl.) | | | Working disc with instep - right (set) | |
|---|---|---|---|---|
| Lp. Item | Numer części Part No. | Nazwa części | Description | Ilość w kpl. Quantity for set |
| 1c | 0540.03.35.002 | Dysk roboczy z podbiciem - prawy | Working disc with instep - right | 1 |
| 2c | MZNS-012-692 | Nakrętka M12 kl.10 oc. kołnierzowa | Nut M12 cl. 10.9 z. collar | 2 |
| | MIIO-001-012 | Obsada noża M12 (0225.05.20.001) | Knife holder pin M12 (0225.05.20.001) | |
| 3c | 0540.03.20.002 | Trzymak nożowy | Knife holder | 1 |

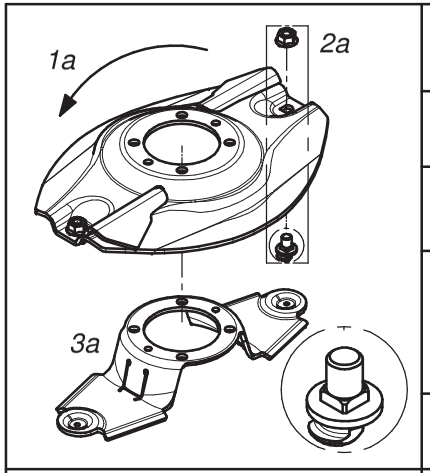


| Dysk roboczy z z podbiciem, obsada noża M12 z pazurem i kwadratem - lewy (kpl.) | | | Working disc with instep, knife holder M12 flange square - left (set) | |
|---|---|---|---|---|
| Lp. Item | Numer części Part No. | Nazwa części | Description | Ilość w kpl. Quantity for set |
| 1a | 0619.14.22.007 | Dysk roboczy z podbiciem - lewy | Working disc with instep - left | 1 |
| 2a | MZNS-012-692 | Nakrętka M12 kl.10 oc. kołnierzowa | Nut M12 cl. 10.9 z. collar | 2 |
| | MIIO-003-012 | Obsada M12 z pazurem - typ 2 (0619.14.05.007) | Knife holder pin M12 - flange - type 2 (0619.14.05.007) | |
| 3a | 0619.14.06.007 | Trzymak nożowy | Knife holder | 1 |

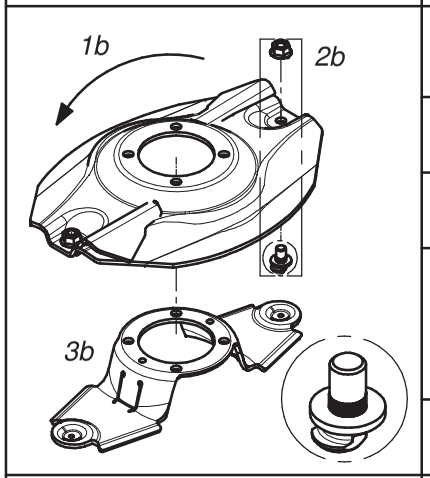


| Dysk roboczy z z podbiciem, obsada noża M12 z pazurem i moletem - lewy (kpl.) | | | Working disc with instep, knife holder M12 flange - left (set) | |
|---|---|---|---|---|
| Lp. Item | Numer części Part No. | Nazwa części | Description | Ilość w kpl. Quantity for set |
| 1b | 0540.03.34.002 | Dysk roboczy z podbiciem - lewy | Working disc with instep - left | 1 |
| 2b | MZNS-012-692 | Nakrętka M12 kl.10 oc. kołnierzowa | Nut M12 cl. 10.9 z. collar | 2 |
| | MIIO-002-012 | Obsada M12 z pazurem (0540.03.24.003) | Knife holder pin M12 - flange (0540.03.24.003) | |
| 3b | 0619.14.06.007 | Trzymak nożowy | Knife holder | 1 |

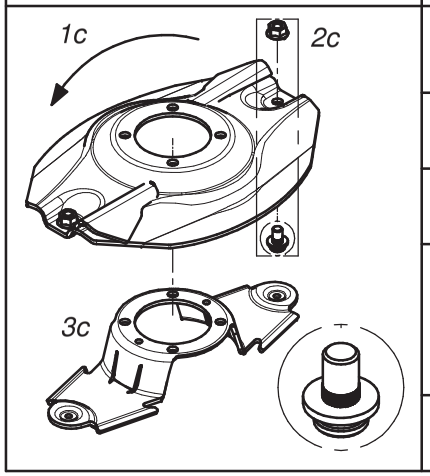


| Dysk roboczy z podbiciem - lewy (kpl.) | | | Working disc with instep - left (set) | |
|---|---|---|---|---|
| Lp. Item | Numer części Part No. | Nazwa części | Description | Ilość w kpl. Quantity for set |
| 1c | 0540.03.34.002 | Dysk roboczy z podbiciem - lewy | Working disc with instep - left | 1 |
| 2c | MZNS-012-692 | Nakrętka M12 kl.10 oc. kołnierzowa | Nut M12 cl. 10.9 z. collar | 2 |
| | MIIO-001-012 | Obsada noża M12 (0225.05.20.001) | Knife holder pin M12 (0225.05.20.001) | |
| 3c | 0540.03.20.002 | Trzymak nożowy | Knife holder | 1 |

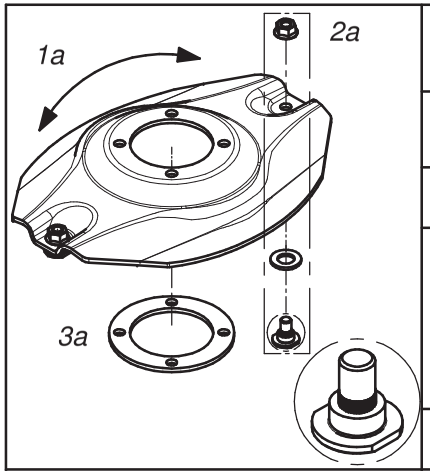


Opcjonalny dysk roboczy z obsadą na noże (bez szybkiej wymiany) (kpl.)

Optional working disc with fixed knife (no quick knife replacment) (set)

| Lp. Item | Numer części Part No. | Nazwa części | Description | Ilość w kpl. Quantity for set |
|---|---|---|---|---|
| 1a | 0540.03.04.002 | Dysk roboczy | Working disc | 1 |
| 2a | MZNS-012-692 | Nakrętka M12 kl.10 oc. kołnierzowa | Nut M12 cl. 10.9 z. collar | 2 |
| | MZPP-018-001 | Podkładka ∅18 oc. | Washer ∅18 z. | |
| | MIIO-001-013 | Obsada noża M12 - obsady (0540.13.20.003) | Fixed knife holder M12 (0540.13.20.003) | |
| 3a | 0540.13.24.002 | Dystans dysku | Spacer | 1 |

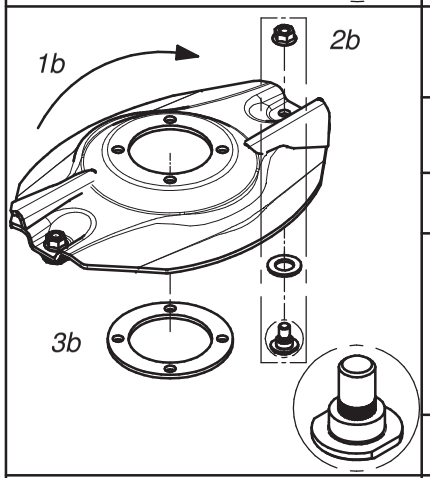


Opcjonalny dysk roboczy z podbiciem - obsady (bez szybkiej wymiany noży) (kpl.) - prawy

Optional working disc with instep and fixed knife (no quick knife replacment) (set) - right

| Lp. Item | Numer części Part No. | Nazwa części | Description | Ilość w kpl. Quantity for set |
|---|---|---|---|---|
| 1b | 0540.03.35.002 | Dysk roboczy z podbiciem - prawy | Working disc with instep - right | 1 |
| 2b | MZNS-012-692 | Nakrętka M12 kl.10 oc. kołnierzowa | Nut M12 cl. 10.9 z. collar | 2 |
| | MZPP-018-001 | Podkładka ∅18 oc. | Washer ∅18 z. | |
| | MIIO-001-013 | Obsada noża M12 - obsady (0540.13.20.003) | Fixed knife holder M12 (0540.13.20.003) | |
| 3b | 0540.13.24.002 | Dystans dysku | Spacer | 1 |

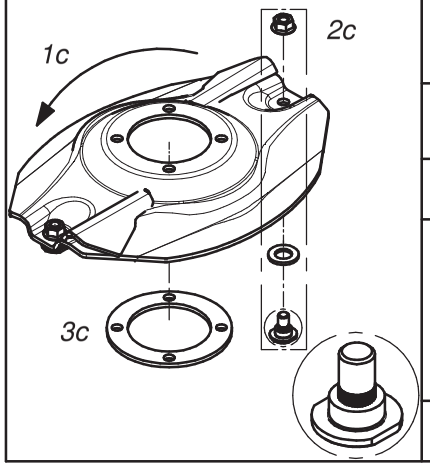


Opcjonalny dysk roboczy z podbiciem - obsady (bez szybkiej wymiany noży) (kpl.) - lewy

Optional working disc with instep and fixed knife (no quick knife replacment) (set) - left

| Lp. Item | Numer części Part No. | Nazwa części | Description | Ilość w kpl. Quantity for set |
|---|---|---|---|---|
| 1c | 0540.03.34.002 | Dysk roboczy z podbiciem - lewy | Working disc with instep - left | 1 |
| 2c | MZNS-012-692 | Nakrętka M12 kl.10 oc. kołnierzowa | Nut M12 cl. 10.9 z. collar | 2 |
| | MZPP-018-001 | Podkładka ∅18 oc. | Washer ∅18 z. | |
| | MIIO-001-013 | Obsada noża M12 - obsady (0540.13.20.003) | Fixed knife holder M12 (0540.13.20.003) | |
| 3c | 0540.13.24.002 | Dystans dysku | Spacer | 1 |

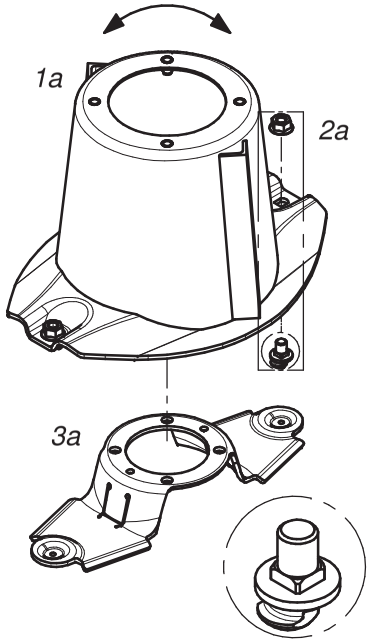


| Dysk roboczy z bębnem, obsada noża M12 z pazurem i kwadratem | | | Working disc with drum, knife holder M12 - flange square (set) | |
|---|---|---|---|---|
| Lp. Item | Numer części Part No. | Nazwa części | Description | Ilość w kpl. Quantity for set |
| 1a | 0619.14.03.007 | Dysk roboczy z bębnem | Working disc with drum | 1 |
| 2a | MZNS-012-692 | Nakrętka M12 kl.10 oc. kołnierzowa | Nut M12 cl. 10.9 z. collar | 2 |
| | MIIO-003-012 | Obsada M12 z pazurem - typ 2 (0619.14.05.007) | Knife holder pin M12 - flange - type 2 (0619.14.05.007) | |
| 3a | 0619.14.06.007 | Trzymak nożowy | Knife holder | 1 |

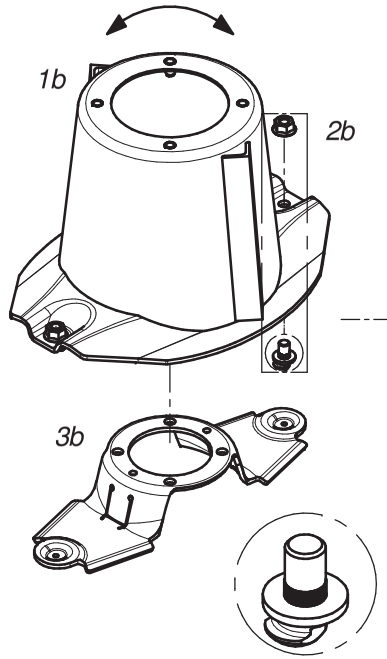


| Dysk roboczy z bębnem, obsada noża M12 z pazurem i moletem | | | Workind disc with drum, knife holder M12 - flange (set) | |
|---|---|---|---|---|
| Lp. Item | Numer części Part No. | Nazwa części | Description | Ilość w kpl. Quantity for set |
| 1b | 0540.03.03.002 | Dysk roboczy z bębnem | Working disc with drum | 1 |
| 2b | MZNS-012-692 | Nakrętka M12 kl.10 oc. kołnierzowa | Nut M12 cl. 10.9 z. collar | 2 |
| | MIIO-002-012 | Obsada M12 z pazurem (0540.03.24.003) | Knife holder pin M12 - flange (0540.03.24.003) | |
| 3b | 0619.14.06.007 | Trzymak nożowy | Knife holder | 1 |

SaMASZ

Zamienność dysków roboczych
Optional working discs

E

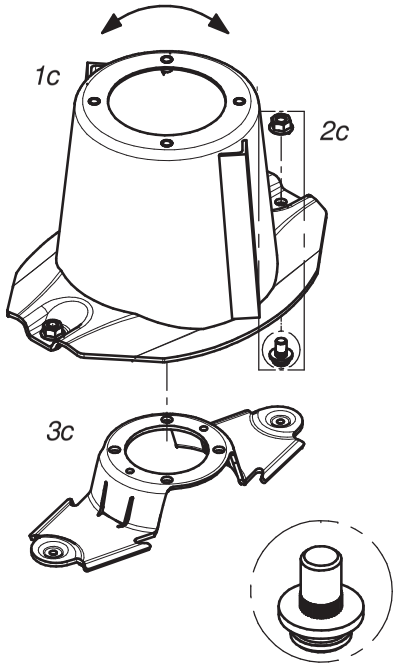


| Dysk roboczy z bębnem (kpl.) | | | Working disc with drum (set) | |
|---|---|---|---|---|
| Lp.<br>Item | Numer części<br>Part No. | Nazwa części | Description | Ilość w kpl.<br>Quantity for set |
| 1c | 0540.03.03.002 | Dysk roboczy z bębnem | Working disc with drum | 1 |
| 2c | MZNS-012-692 | Nakrętka M12 kl.10 oc. kołnierzowa | Nut M12 cl. 10.9 z. collar | 2 |
| | MIIO-001-012 | Obsada noża M12 - trzymak<br>(0225.05.20.001) | Knife holder pin M12<br>(0225.05.20.001) | |
| 3c | 0540.03.20.002 | Trzymak nożowy | Knife holder | 1 |

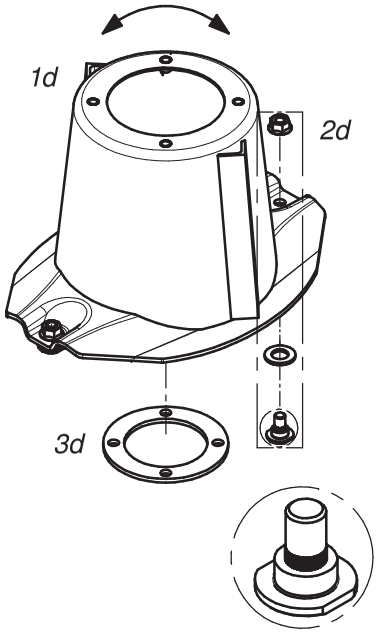


| Dysk roboczy z bębnem, bez szybkiej wymiany noży (kpl.) | | | Workind disc with drum and fixed knife<br>no quick knife replacment(set) | |
|---|---|---|---|---|
| Lp.<br>Item | Numer części<br>Part No. | Nazwa części | Description | Ilość w kpl.<br>Quantity for set |
| 1d | 0540.03.03.002 | Dysk roboczy z bębnem | Working disc with drum | 1 |
| 2d | MZNS-012-692 | Nakrętka M12 kl.10 oc. kołnierzowa | Nut M12 cl. 10.9 z. collar | 2 |
| | MZPP-018-001 | Podkładka ∅18 oc. | Washer ∅18 z. | |
| | MIIO-001-013 | Obsada noża M12 - obsady<br>(0540.13.20.003) | Fixed knife holder M12<br>(0540.13.20.003) | |
| 3d | 0540.13.24.002 | Dystans dysku | Spacer | 1 |

SaMASZ®

Zamienność dysków roboczych
Optional working discs

F

| | Nakładki ścieralne | | | Topping plates | |
|---|---|---|---|---|---|
| | Lp.<br>Item | Numer części<br>Part No. | Nazwa części | Description | Ilość w kpl.<br>Quantity for set |
| 1a 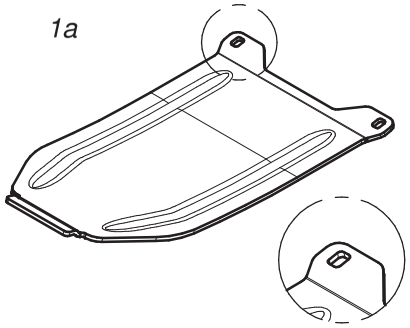 | 1a | 0619.14.13.007 | Nakładka ścieralna współpracuje ze ślizgiem:<br>- 0619.14.02.007<br>- 2110.04.05.001<br>- 2110.05.05.001 | Skid plate to be mounted together with:<br>- 0619.14.12.007 sliding skid<br>- 2110.04.05.001 sliding skid<br>- 2110.05.05.001 sliding skid | 1 |
| 1b 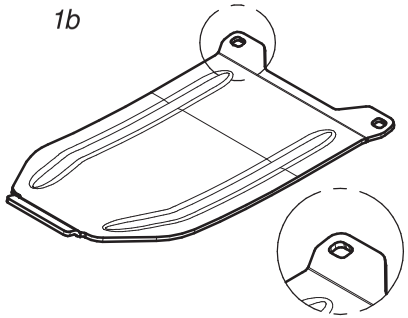 | 1b | 0619.14.14.007 | Nakładka ścieralna skrajna współpracuje ze ślizgiem nr:<br>- 0619.14.11.007 | Topping plate - outer to be mounted together with:<br>- 0619.14.11.007 | 1 |
| 1c 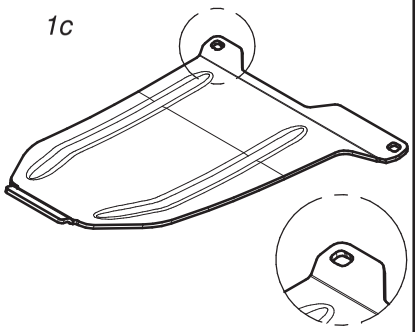 | 1c | 0566.04.04.001 | Nakładka ścieralna skrajna prawa współpracuje ze ślizgiem nr:<br>- 0566.04.02.001 | Right skid plate - outer to be mounted together with:<br>- 0566.04.02.001 sliding skid | 1 |
| 1d 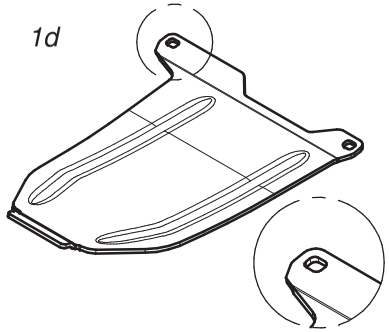 | 1d | 0566.05.04.001 | Nakładka ścieralna skrajna lewa współpracuje ze ślizgiem nr:<br>- 0566.05.02.001 | Left skid plate - outer to be mounted together with:<br>- 0566.05.02.001 sliding skid | 1 |

SaMASZ

Zamienność nakładek ścieralnych
Optional versions of skid plates

G

SaMASZ

# Zamienność nakładek ścieralnych
# Optional versions of skid plates

## H

| | Standardowe nakładki ścieralne | | | Standard skid plates | |
|---|---|---|---|---|---|
| | Lp.<br>Item | Numer części<br>Part No. | Nazwa części | Description | Ilość w kpl.<br>Quantity for set |
| 1a 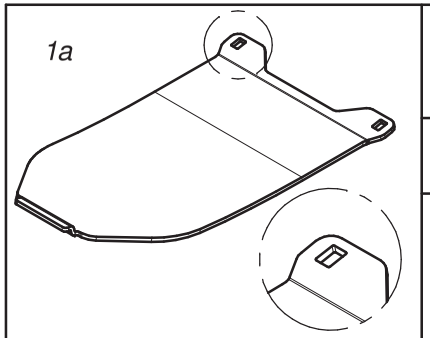 | 1a | 0566.04.03.000 | Nakładka ścieralna współpracuje ze ślizgiem nr:<br>- 0540.03.42.002<br>- 2110.04.05.000<br>- 2110.05.05.000 | Skid plate to be mounted together with:<br>- 0540.03.42.002 sliding skid<br>- 2110.04.05.000 sliding skid<br>- 2110.05.05.000 sliding skid | 1 |
| 1b 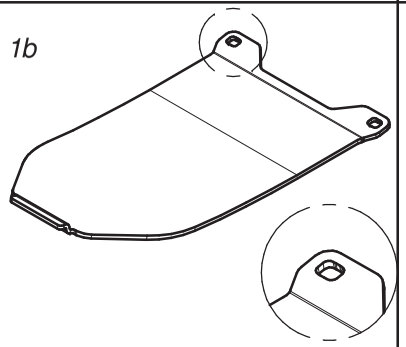 | 1c | 0575.05.07.000 | Nakładka ścieralna skrajna współpracuje ze ślizgiem nr. 0540.03.52.002 | Skid plate - outer to be mounted together with 0540.03.52.002 sliding skid | 1 |
| 1c 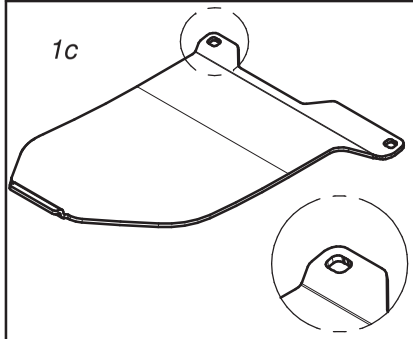 | 1b | 0566.04.04.000 | Nakładka ścieralna skrajna prawa współpracuje ze ślizgiem nr. 0566.04.02.000 | Right skid plate - outer to be mounted together with 0566.04.02.000 sliding skid | 1 |
| 1d 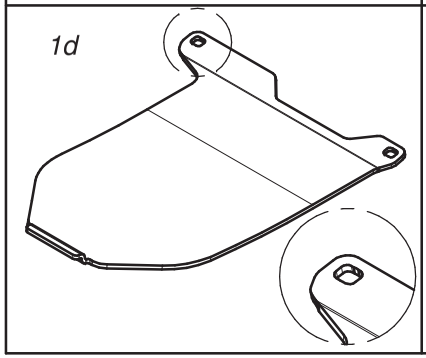 | 1d | 0566.05.04.000 | Nakładka ścieralna skrajna lewa współpracuje ze ślizgiem nr. 0566.05.02.000 | Left skid plate - outer to be mounted together with 0566.05.02.000 sliding skid | 1 |

| | Opcjonalne płozy wyskoiego koszenia | | | Optional topping plates | |
|---|---|---|---|---|---|
| | Lp.<br>Item | Numer części<br>Part No. | Nazwa części | Description | Ilość w kpl.<br>Quantity for set |
| 1a 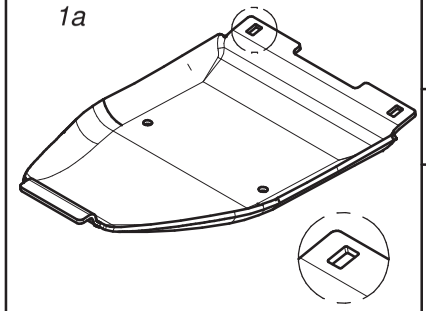 | 1a | 0619.14.15.007 | Płoza wysokiego koszenia współpracuje ze ślizgiem nr:<br>- 0619.14.02.007<br>- 2110.04.05.001<br>- 2110.05.05.001 | Topping plate to be mounted together with:<br>- 0619.14.02.007 sliding skid<br>- 2110.04.05.001 sliding skid<br>- 2110.05.05.001 sliding skid | 1 |
| 1b 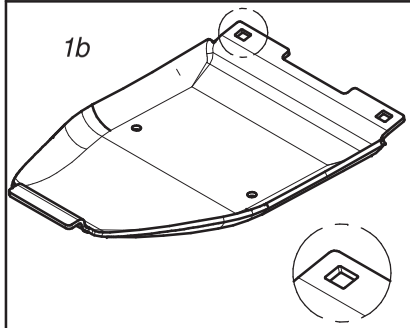 | 1b | 0619.14.16.007 | Płoza skrajna wysokiego koszenia współpracuje ze ślizgiem nr:<br>- 0619.14.11.007<br>- 0566.04.02.001<br>- 0566.05.02.001 | Topping plate - outer to be mounted together with:<br>- 0619.14.11.007 sliding skid<br>- 0566.04.02.001 sliding skid<br>- 0566.05.02.001 sliding skid | 1 |
| 1c 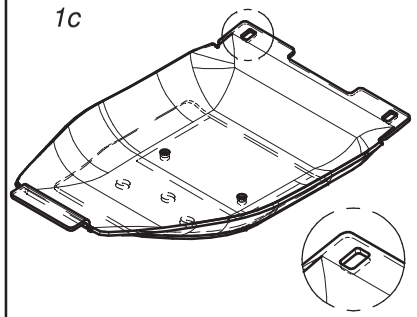 | 1c | 0619.14.17.007 | Podwójna płoza wysokiego koszenia współpracuje ze ślizgiem nr:<br>- 0619.14.02.007<br>- 2110.04.05.001<br>- 2110.05.05.001 | Double topping plate to be mounted together with:<br>- 0619.14.02.007 sliding skid<br>- 2110.04.05.001 sliding skid<br>- 2110.05.05.001 sliding skid | 1 |
| 1d 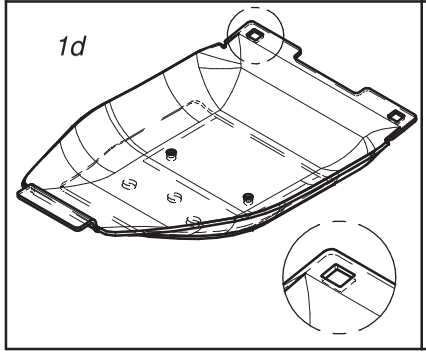 | 1d | 0619.14.18.007 | Podwójna płoza skrajna wysokiego koszenia współpracuje ze ślizgiem nr:<br>- 0619.14.11.007<br>- 0566.04.02.001<br>- 0566.05.02.001 | Double topping plate - outer to be mounted together with:<br>- 0619.14.11.007 sliding skid<br>- 0566.04.02.001 sliding skid<br>- 0566.05.02.001 sliding skid | 1 |

| | Opcjonalne płozy wyskoiego koszenia | | | Optional topping plates | |
|---|---|---|---|---|---|
| | Lp.<br>Item | Numer części<br>Part No. | Nazwa części | Description | Ilość w kpl.<br>Quantity for set |
| 1a 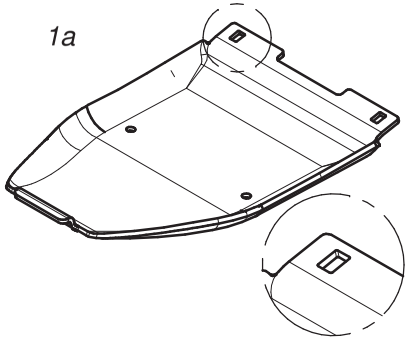 | 1a | 0540.03.74.003 | Płoza wysokiego koszenia współpracuje ze ślizgiem nr:<br>- 0540.03.42.002<br>- 2110.04.05.000<br>- 2110.05.05.000 | Topping plate to be mounted together with:<br>- 0540.03.42.002 sliding skid<br>- 2110.04.05.000 sliding skid<br>- 2110.05.05.000 sliding skid | 1 |
| 1b 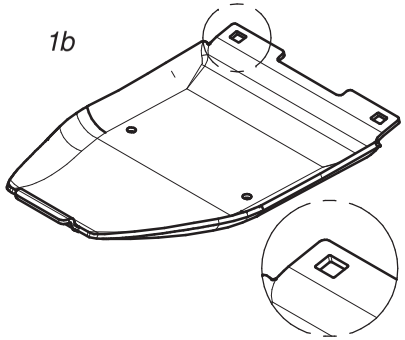 | 1b | 0540.03.75.003 | Płoza skrajna wysokiego koszenia współpracuje ze ślizgiem nr. 0540.03.52.002 | Topping plate - outer to be mounted together with 0540.03.52.002 sliding skid | 1 |
| 1c 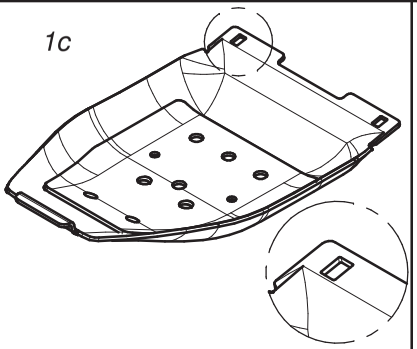 | 1c | 0540.03.44.003 | Podwójna płoza wysokiego koszenia współpracuje ze ślizgiem nr:<br>- 0540.03.42.002<br>- 2110.04.05.000<br>- 2110.05.05.000 | Double topping plate to be mounted together with:<br>- 0540.03.42.002 sliding skid<br>- 2110.04.05.000 sliding skid<br>- 2110.05.05.000 sliding skid | 1 |
| 1d 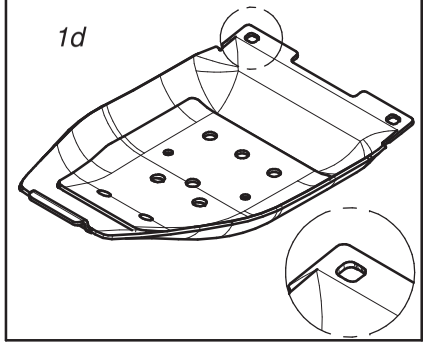 | 1d | 0540.03.68.003 | Podwójna płoza skrajna wysokiego koszenia współpracuje ze ślizgiem nr. 0540.03.52.002 | Double topping plate - outer to be mounted together with 0540.03.52.002 sliding skid | 1 |

SaMASZ

Opcjonalne płozy wyskiego koszenia
Optional versions of topping plates

J

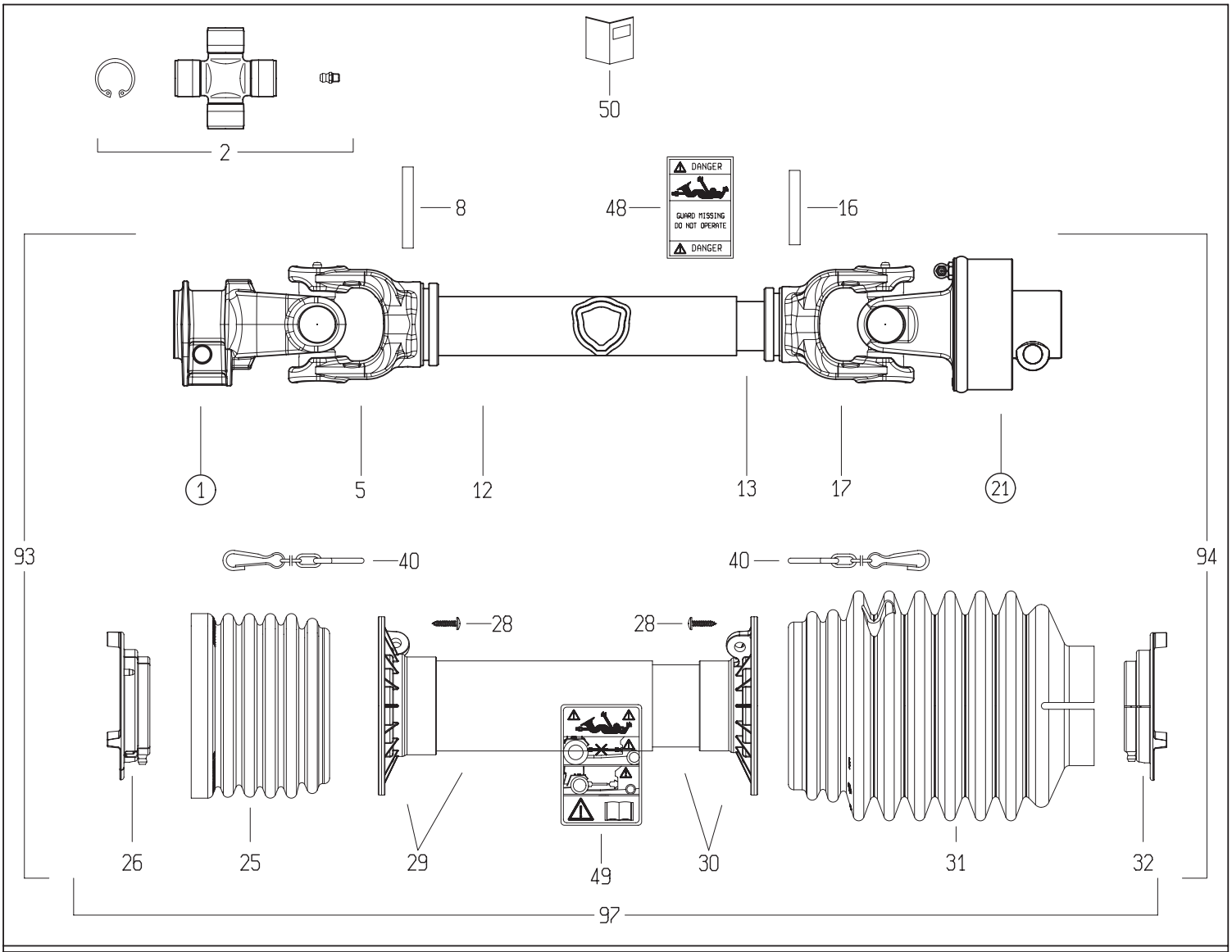


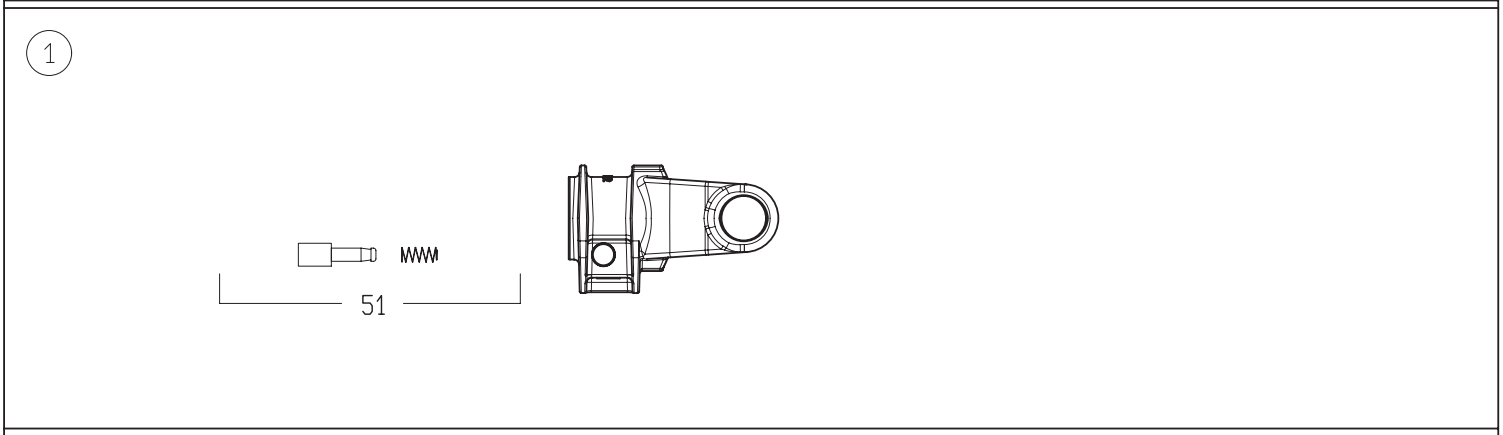


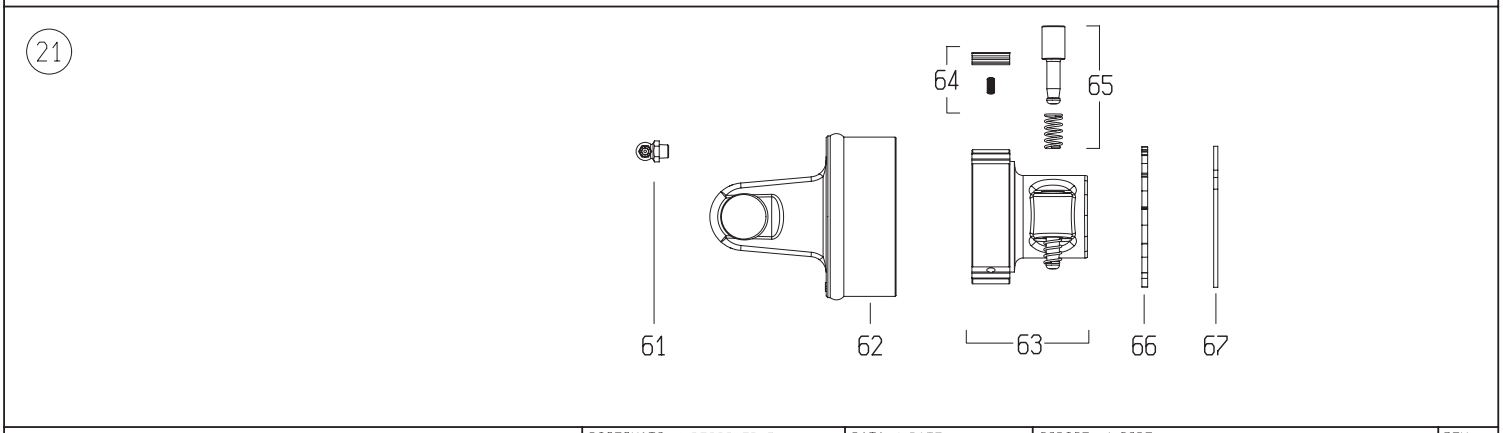


| DISEGNATO / *DESIGNED BY* | DATA / *DATE* | CODICE / *CODE* | REV. |
|---|---|---|---|
| M.Bonetti | 15/7/2010 | 7G4N091CE007096MA | B |

BONDIOLI & PAVESI

# LISTA RICAMBI

| Codice | 7G4N091CE007096MA |
|---|---|

| Rif. | Codice | Q.ta | Descrizione SAP |
|---|---|---|---|
| 1 | 5070E0355 | 1 | FORC.4 1 3/8Z6 PULS. -GHISA- |
| 2 | 4120E0012R25 | 2 | CROC.COMPL.S4 INGR.CUSC.2 LAB.CONF.25PZ |
| 5 | 204046851 | 1 | FORC.4 T.CARD.EST.*C* * 406R |
| 8 | 341038000R10 | 1 | SPINA ELASTICA 8X60 DIN1481 |
| 12 | 225120770 | 1 | T.C.E.12508 L=770 |
| 13 | 225100770 | 1 | T.C.I.12507 L=770 |
| 16 | 341048000R10 | 1 | SPINA ELASTICA 8X55 DIN1481 |
| 17 | 204046852 | 1 | FORC.4 T.CARD.INT.*BR* * 407R |
| 21 | 601104701R | 1 | RA1/4 DX 1 3/8Z6 P. |
| 25 | 219041001 | 1 | FASCIA GLOBAL PER G3-4 |
| 26 | 255041002R02 | 1 | GHIERA ESTERNA GLOBAL G3-4 |
| 28 | 310001431R30 | 6 | VITE AUT.TMTL TC 4,8X22 ZINCATA |
| 29 | 5TNN1G4091C | 1 | IMB.+T.P.E. PER ALB. G4 *091* CE |
| 30 | 5MNN1G4091C | 1 | IMB.+T.P.I. PER ALB. G4 *091* CE |
| 31 | 219041104 | 1 | FASCIA MEDIA BOCCA STRETTA 2 FORI G3-4 |
| 32 | 255041001R02 | 1 | GHIERA INTERNA GLOBAL G3-4 |
| 40 | 252000050R02 | 2 | CATENA COMPLETA DI ATTACCHI MOSCH.L=60 |
| 48 | 399143000 | 1 | ETICH.*USA*X T.CARD.EST.*DANGER* |
| 49 | 399CEE051 | 1 | ETIC.ATTENZ.NORM.CEE MINI 125X70 |
| 50 | 399CEEG01 | 1 | LIBRETTO ISTRUZIONI NOR.CEE SERIE GLOBAL |
| 51 | 403000001R10 | 1 | PULSANTE |
| 61 | 348014000R20 | 1 | INGRAS.M 8X1.25X90 ART.36 |
| 62 | 418041203 | 1 | FORC.220040001 + CORPO RA1 2640C0102 |
| 63 | 5130C0301 | 1 | MOZZO RA1DX 1 3/8Z6 PULS.PIAST.RAD.V.CAT |
| 64 | 4210C0001R03 | 1 | KIT PIASTRINE BASCULANTI PER RA1 |
| 65 | 403000001R10 | 1 | PULSANTE |
| 66 | 246000132R02 | 1 | DISCO DI CHIUSURA X RA DX |
| 67 | 338005000R20 | 1 | ANELLO ELAST.I. 82X2,50 DIN472/1 |
| 93 | 7G4N091CE007ESM | 1 | MEZZA TRASMISSIONE EST. PROTETTA |
| 94 | 7G4N091CE096ISM | 1 | MEZZA TRASMISSIONE INT. PROTETTA |
| 97 | 5CG4091CESM | 1 | PROTEZIONE COMPLETA |

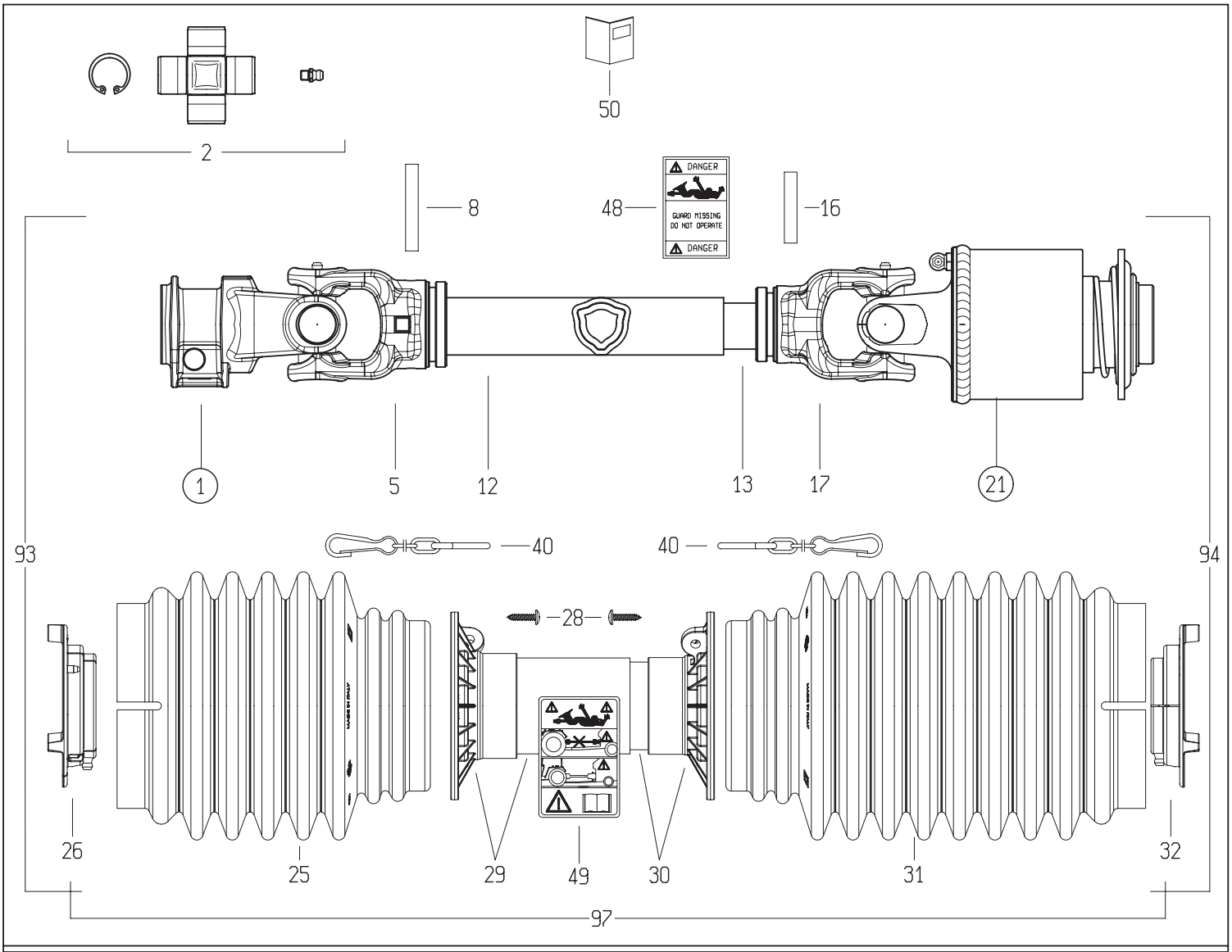


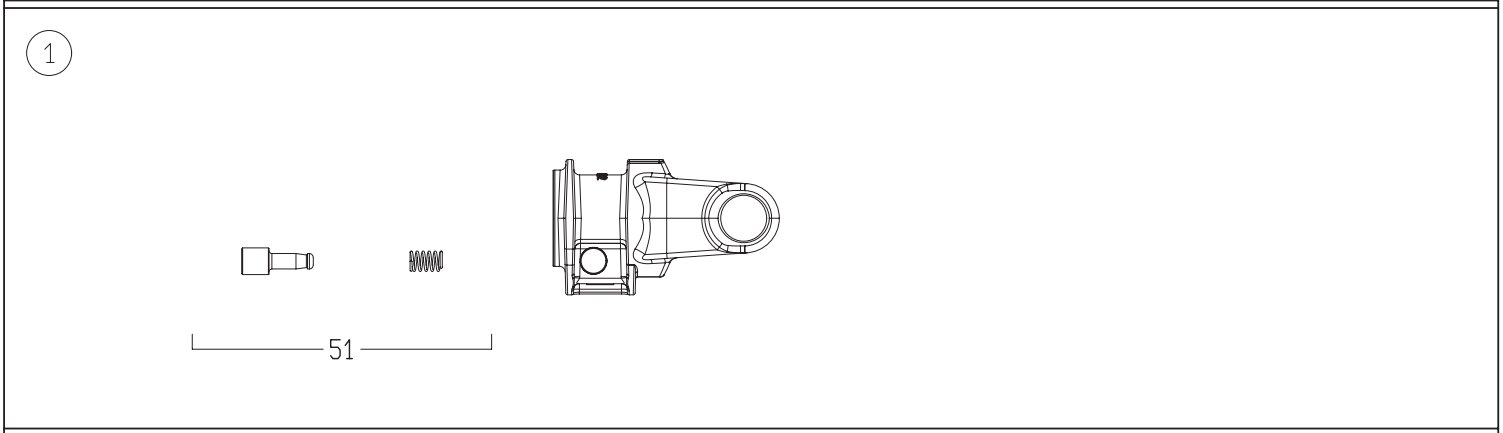


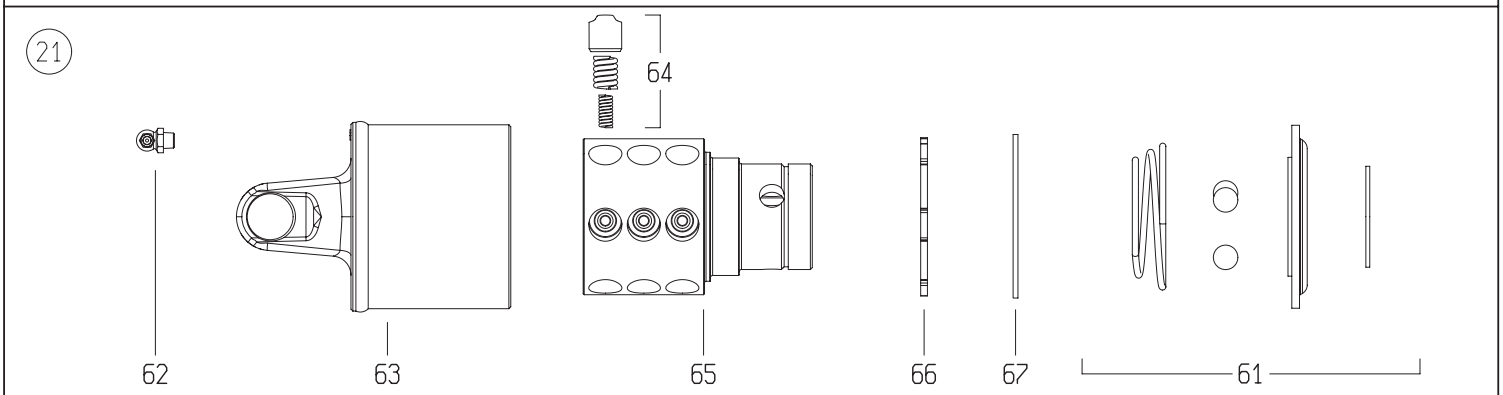


| | DISEGNATO / *DESIGNED BY* | DATA / *DATE* | CODICE / *CODE* | REV. |
|---|---|---|---|---|
| | M.Bonetti | 16/7/2010 | 8G2N101FX007001 | B |

BONDIOLI & PAVESI

# LISTA RICAMBI

| Codice | 8G2N101FX007001 |
|---|---|

| Rif. | Codice | Q.ta | Descrizione SAP |
|---|---|---|---|
| 1 | 5070C0355 | 1 | FORC.2 1 3/8Z6 PULS. INC.-GHISA- |
| 2 | 4120C0012R30 | 2 | CROC.COMPL.S2 INGR.CUSC.2.LAB.CONF.30PZ |
| 5 | 204026851 | 1 | FORC.2 TUBO CARD.EST.*B* 206R |
| 8 | 341048000R10 | 1 | SPINA ELASTICA 8X55 DIN1481 |
| 12 | 225050885 | 1 | T.C.E.12505 L=885 |
| 13 | 225040885 | 1 | T.C.I.12504 L=885 |
| 16 | 341036000R10 | 1 | SPINA ELASTICA 8X45 DIN1481 |
| 17 | 204026852 | 1 | FORC.2 TUBO CARD.INT.*A* 207R |
| 21 | 60B3C4103R | 1 | LN3/S2 SIM. 900NM 1 3/8Z6 RT |
| 25 | 219021201 | 1 | FASCIA CORTA BOCCA LARGA GLOBAL G1-2 |
| 26 | 255021002R02 | 1 | GHIERA ESTERNA GLOBAL G2 |
| 28 | 310001431R30 | 6 | VITE AUT.TMTL TC 4,8X22 ZINCATA |
| 29 | 5TNN1G2101F | 1 | IMB.+T.P.E. PER ALB. G2 *101* FX |
| 30 | 5MNN1G2101F | 1 | IMB.+T.P.I. PER ALB. G2 *101* FX |
| 31 | 219021204 | 1 | FASCIA LUNGA BOCCA LARGA 2 FORI G1-2 |
| 32 | 255021001R02 | 1 | GHIERA INTERNA GLOBAL G2 |
| 40 | 252000050R02 | 2 | CATENA COMPLETA DI ATTACCHI MOSCH.L=60 |
| 48 | 399143000 | 1 | ETICH.*USA*X T.CARD.EST.*DANGER* |
| 49 | 399CEE051 | 1 | ETIC.ATTENZ.NORM.CEE MINI 125X70 |
| 50 | 399USAG01 | 1 | LIBRETTO ISTRUZIONI NOR.USA SERIE GLOBAL |
| 51 | 403000021R10 | 1 | KIT PULS.1 3/8Z6-21 238000094+351009379 |
| 61 | 435000321R | 1 | KIT COMANDO RT 1 3/8Z6 |
| 62 | 348014000R20 | 1 | INGRAS.M 8X1.25X90 ART.36 |
| 63 | 422C0U301 | 1 | CORPO EST.LN3+FORC.S2 |
| 64 | 421340007R06 | 18 | NASELLO+MOLLA 2,4+1,4 LS |
| 65 | 2270Q0303 | 1 | MOZZO LC3/LT3 1-3/8" Z=6 PER "RT" |
| 66 | 240000294R02 | 1 | DISCO DI CHIUSURA PER SN CAVA LARGA |
| 67 | 338005000R20 | 1 | ANELLO ELAST.I. 82X2,50 DIN472/1 |
| 93 | 7G2N101FX007EFS | 1 | MEZZA TRASMISSIONE EST. PROTETTA |
| 94 | 8G2N101FXI002 | 1 | MEZZA TRASMISSIONE INT. PROTETTA |
| 97 | 4CG2101FXFT001 | 1 | PROTEZIONE COMPLETA |

023-01.COE.R

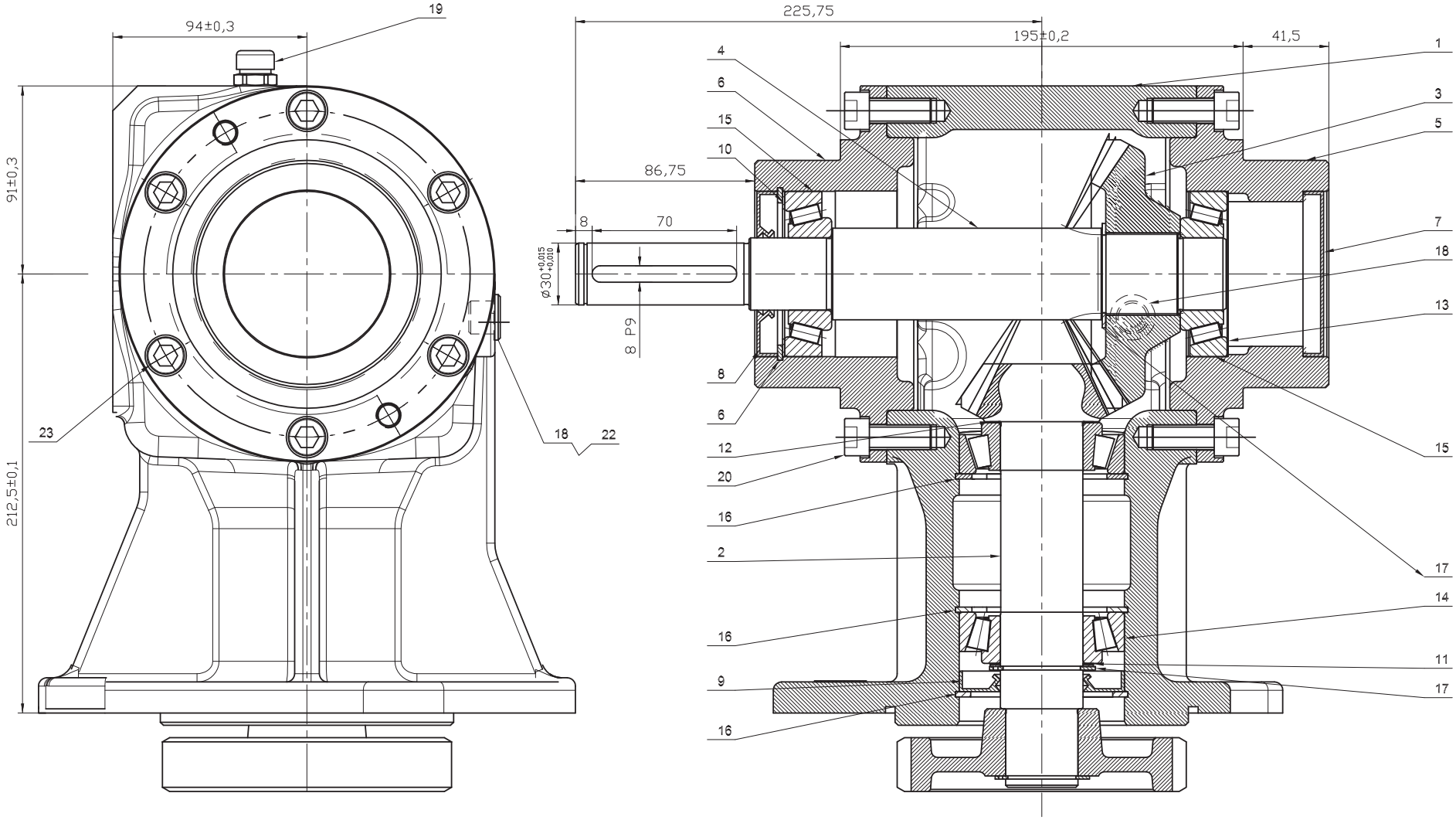


| Lp. | Nazwa części | Nr rys./Nr normy | Materiał | Ilość | Masa | Uwagi |
|---|---|---|---|---|---|---|
| 22 | Podkładka miedziana | 1.5xfi16xfi22 | Cu | 1 | 0,002 kg | |
| 21 | Tabliczka znam. | 023-01.24.00 | Folia_alum | 1 | 0,001 kg | |
| 20 | Śruba z łbem walc. M12x 30 -8.8 Fe/Zn5 | PN-M-82302 | Steel | 12 | 0,556 kg | |
| 19 | Odpowietrznik 3/8 cala | model 33A | Steel | 1 | 0,042 kg | Nostrali & Arnaldo |
| 18 | Korek R 3/8 cala | DIN908 | Steel | 1 | 0,024 kg | |
| 17 | Pierścień osadczy Z 40 | PN-M-85111 | Steel | 2 | 0,021 kg | |
| 16 | Pierścień osadczy W 80 | PN-M-85111 | Steel | 4 | 0,134 kg | 86504653 |
| 15 | Łożysko stożkowe 30307 | PN-M-86220 | Steel | 2 | 0,855 kg | Słowackie |
| 14 | Łożysko stożkowe 32208 | PN-M-86220 | Steel | 2 | 0,751 kg | (KINEX ZVL ZKL) |
| 13 | Podkł. dyst. PS63x80x(0.5)0.1/0.2/0.5 | DIN988 | Steel | 1 | 0,007 kg | kpl. wg potrzeb |
| 12 | Podkł. dyst. PS40x50x(0.5)0.1/0.2/0.5 | DIN988 | Steel | 2 | 0,006 kg | kpl. wg potrzeb |
| 11 | Podkł. dyst. PS40x50x(1)0.1/0.2/0.5/1 | DIN988 | Steel | 1 | 0,006 kg | kpl. wg potrzeb |
| 10 | Podkł. dyst. PS63x80x(1)0.1/0.2/0.5/1 | DIN988 | Steel | 1 | 0,015 kg | kpl. wg potrzeb |
| 9 | Pierścień uszcz. AS 40/60/10 | DIN 3760 | _ | 1 | 0,011 kg | |
| 8 | Pierścień uszcz. AS 35/60/10 | DIN 3760 | _ | 1 | 0,011 kg | |
| 7 | Zaślepka 80x10 | YJ3820800 | _ | 1 | 0,011 kg | 86508440 Busak |
| 6 | Pokrywa 2 | 023-01.06.02 | 500-7 | 1 | 4,188 kg | |
| 5 | Pokrywa 1 | 023-01.06.01 | 500-7 | 1 | 4,477 kg | |
| 4 | Wałek | 023-01.04.00 | 20MnCr5 | 1 | 2,861 kg | |
| 3 | Koło zębate z=26 m=5,1 | 023-01.03.00 | 20MnCr5 | 1 | 1,992 kg | |
| 2 | Koło zębate z=14 m=5,1 | 023-01.02.00 | 20MnCr5 | 1 | 2,278 kg | |
| 1 | Korpus | 023-01.01.00 | 500-7 | 1 | 21,192 kg | |

# 090-04.E01.RS1

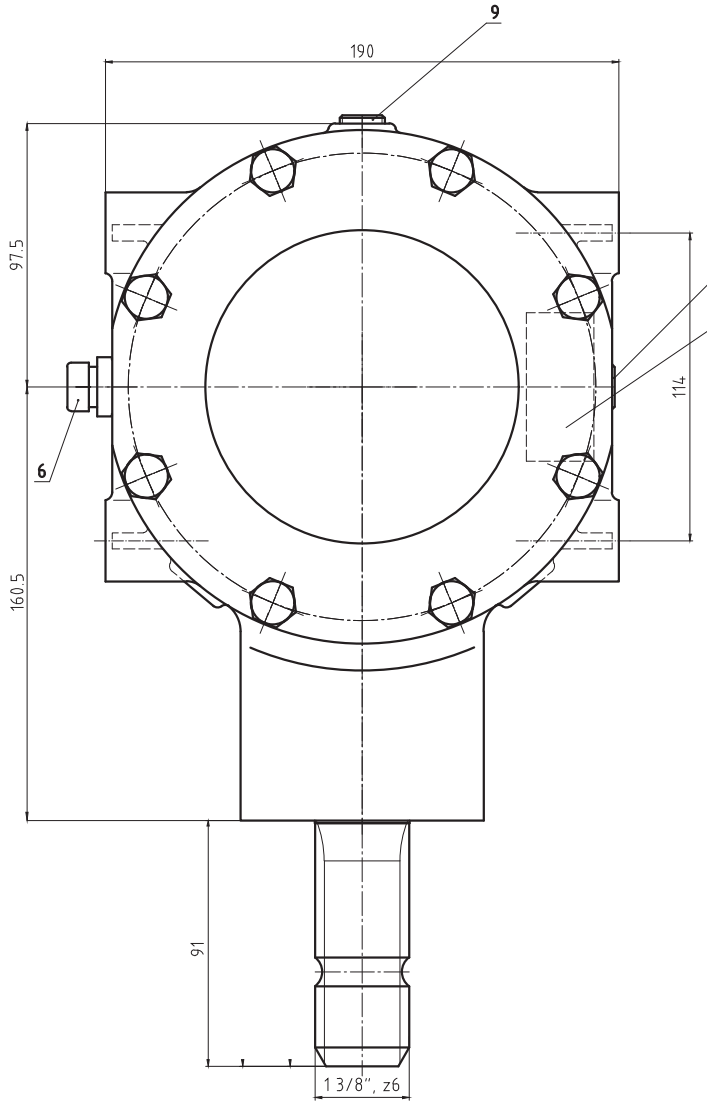


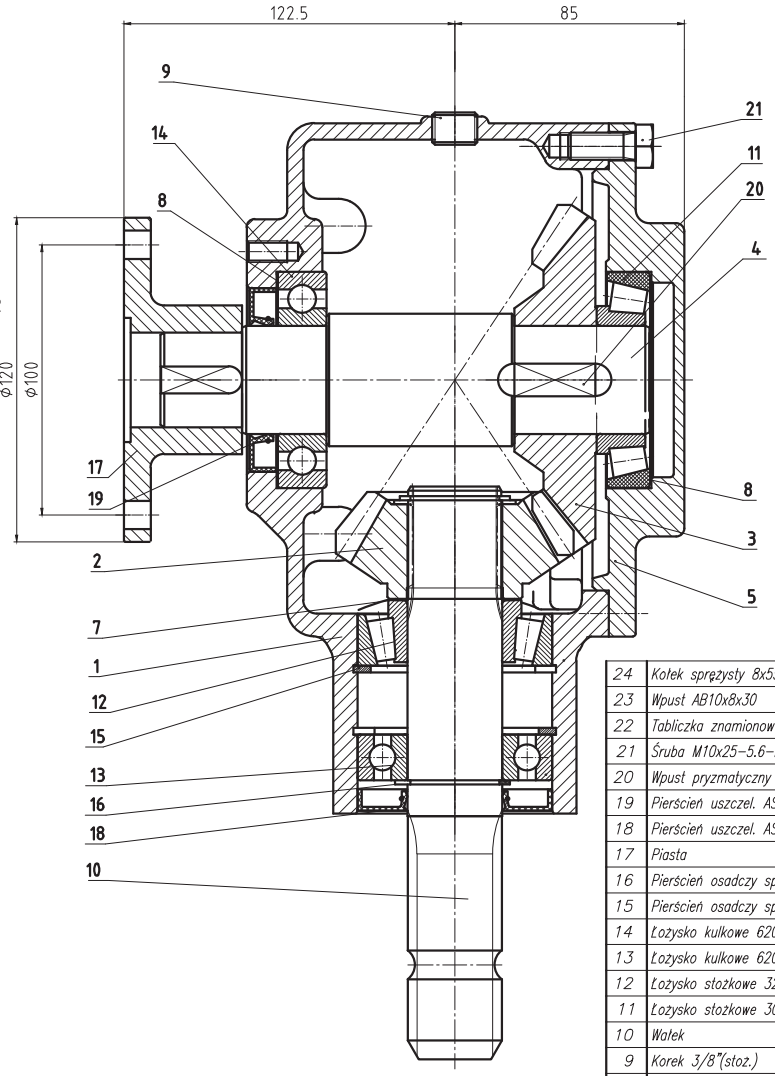


| Lp. | Nazwa części | Nr rysunku–normy | Materiał | Ilość | Uwagi | Format |
|---|---|---|---|---|---|---|
| 24 | Kołek sprężysty 8x55 | PN–M–85023 | | 1 | | |
| 23 | Wpust AB10x8x30 | PN–M–85005 | | 1 | Hart. 38–44HRC | |
| 22 | Tabliczka znamionowa | 090–04.21.07 | | 1 | | A4 |
| 21 | Śruba M10x25–5.6–B–Fe/Zn8c | PN–M–82105 | | 8 | | |
| 20 | Wpust pryzmatyczny B12x8x30 | PN–M–85005 | | 1 | | |
| 19 | Pierścień uszczel. AS 40x68x7 | DIN 3760 | | 1 | | |
| 18 | Pierścień uszczel. AS 35x72x8 | DIN 3760 | | 1 | | |
| 17 | Piasta | 090–02.06.00 | 16HG | 1 | | A3 |
| 16 | Pierścień osadczy spręż. Z35 | PN–M–85111 | | 2 | | |
| 15 | Pierścień osadczy spręż W72 | PN–M–85111 | | 2 | | |
| 14 | Łożysko kulkowe 6208 | PN–M–86100 | | 1 | | |
| 13 | Łożysko kulkowe 6207 | PN–M–86100 | | 1 | | |
| 12 | Łożysko stożkowe 32207 | PN–M–86220 | | 1 | | |
| 11 | Łożysko stożkowe 30208 | PN–M–86220 | | 1 | | |
| 10 | Wałek | 015–04.06.01 | 18HGT | 1 | | A3 |
| 9 | Korek 3/8"(stoz.) | DIN 906 | | 2 | | |
| 8 | Podkładka dyst. PS 63x80xg | DIN 988 | g=0.1,0,2,0.5,1 | | wg. potrzeb | |
| 7 | Podkładka dyst. PS 35x45xg | DIN 988 | g=0.1,0,2,0.5,1 | | wg. potrzeb | |
| 6 | Odpowietrznik 3/8"(stożk.) | Nostrali & Arnaldo | | 1 | model 33A | |
| 5 | Pokrywa | 090–04.05 | 250 | 1 | | A3 |
| 4 | Wałek | 090–04.04.05 | 18HGT | 1 | | A3 |
| 3 | Koło zębate z=24 | 090–04.03 | 18HGT | 1 | | A4 |
| 2 | Koło zębate z=16 | 090–04.02.01 | 18HGT | 1 | | A4 |
| 1 | Korpus | 090–01.01.01 | 250 | 1 | | A1 |

2